ŘEZ AA

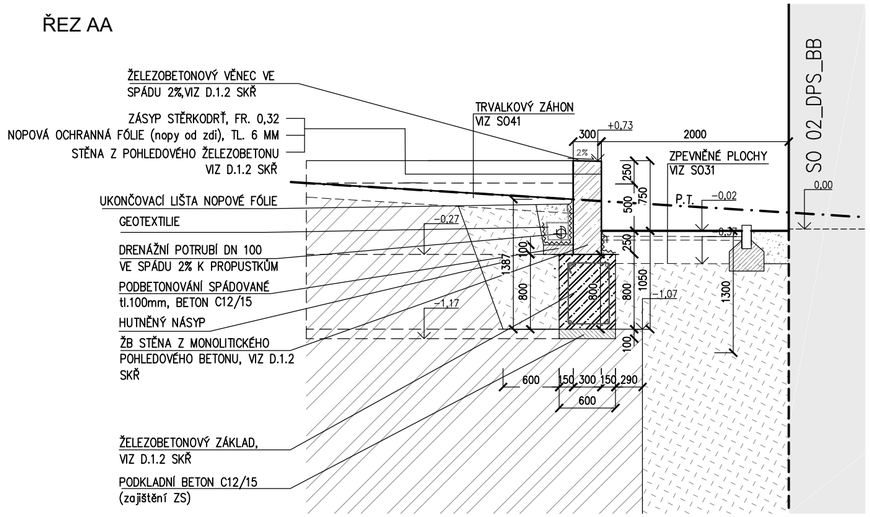

ŘEZ BB

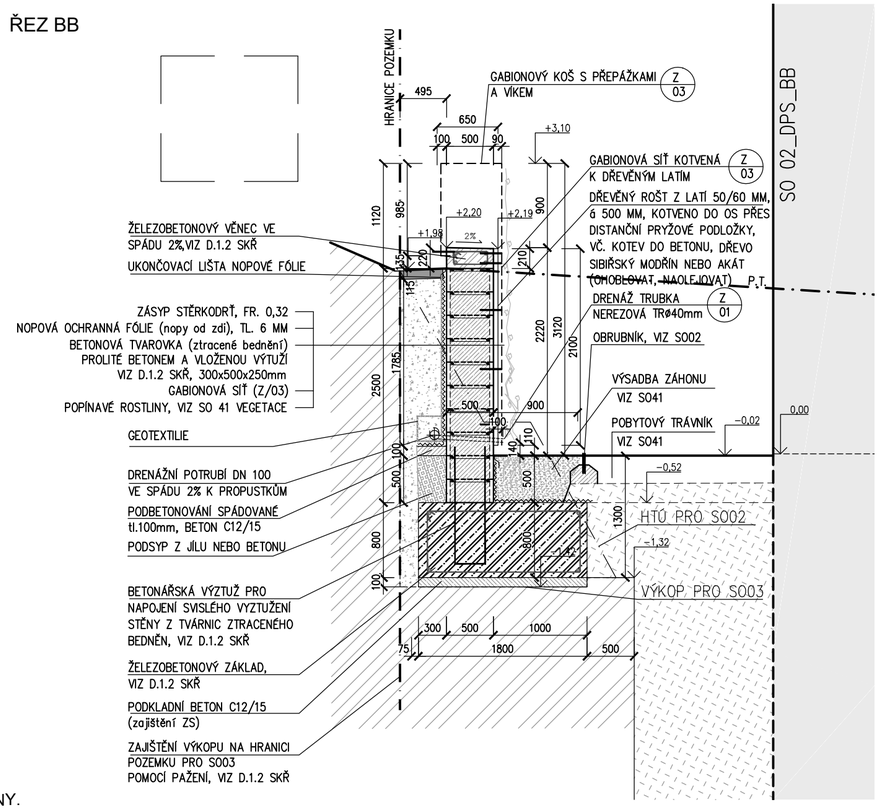

ŘEZ CC

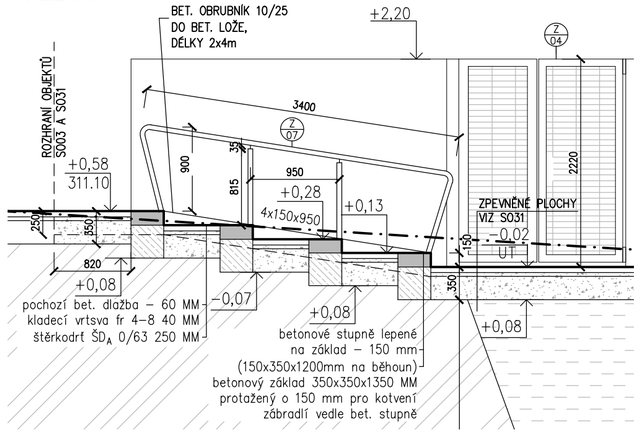

LEGENDA:

- ŽB KONSTRUKCE Z MONOLITICKÉHO BETONU
- ŽB KONSTRUKCE - TAVROVKY ZE ZTRACENÉHO BEDNĚNÍ
- PODKLADNÍ BETON C12/15, TL. 100 mm
- NASYPANÁ ZEMINA
- PŮVODNÍ ZEMINA
- NOPOVÁ FÓLIE

ZÁKLADOVÁ SPÁRA:

- V PLOŠE ZÁKLADOVÉ SPÁRY POD PATOU STĚNY BUDE POVRCH UPRAVEN PODKLADNÍM BETONEM TL. 100 mm

POZNÁMKY:

- V PŘÍPADĚ NEJASNOSTÍ JE NUTNÉ KONTAKTOVAT PROJEKTANTA
- DODRŽET ČSN EN 206-1 BETON A KONTROLA BET. KONSTRUKCÍ
- KRYTÍ VÝZTUŽE: 20 mm, VE VĚNCI 30 mm
- BETON TŘ. C30/37, XC4, XF4
- OCEL 10505(R)
- POHLEDOVOST PB3

-ZAJIŠTĚNÍ VÝKOPU NA HRANICI POZEMKU POMOCÍ PAŽENÍ, VIZ D.1.2 SKŘ, ROZSAH VIZ PŮDORYS OPĚRNÉ STĚNY.
-VÝKOPY PRO OPĚRNOU STĚNU "B" BUDOU V ROZSAHU OD PAŽENÍ K HTÚ PRO SO02, NA ZÁPADNÍ STRANĚ, VIZ ŘEZ B-B. **DÉLKA VÝKOPU CCA 71m (CELKOVÝ OBJEM VYKOPANÉ ZEMINY 284 m3)**
VÝKOPY PRO OPĚRNOU STĚNU "A" BUDOU POMOCÍ SVAHOVÁNÍ, VIZ ŘEZ A-A. DÉLKA VÝKOPU CCA 7m (CELKOVÝ OBJEM VYKOPANÉ ZEMINY 14m3)
-POLOHU ROŠTU Z LATÍ A GABIONOVOU SÍŤ KOORDINOVAT S PROPUSTKY V OPĚRNÉ STĚNĚ!
-POD ÚROVNÍ TERÉNU BUDE PROVEDENA DRENÁŽNÍ VRSTVA Z NOPOVÉ FÓLIE S FILTRAČNÍ TEXTILIÍ.
-KOLEM OPĚRNÉ STĚNY BUDE PROVEDENA DRENÁŽ DN100. SPÁD DRENÁŽE 2%.
-DRENÁŽNÍ POTRUBÍ OPĚRNÉ STĚNY BUDE SVEDENO K PROPUSTKŮM SKRZ OPĚRNOU ZEĎ, KDE BUDE VODA VYTÉKAT DO ZÁHONŮ
-OPĚRNOU ZEĎ Z BETONOVÝCH TVAROVEK LZE TECHNOLOGICKY NAHRADIT ZDÍ Z MONOLITICKÁHO BETONU, PŘI PŘEDLOŽENÍ VÝROBNÍ DOKUMENTACE SE STATICKÝM POSOUZENÍM, KTERÁ BUDE ODSOUHLASENA POVĚŘENOU OSOBOU TÉTO PD (PROJEKTANT, STATIK).
-PŘED VÝROBOU NUTNÉ VEŠKERÉ ROZMĚRY OVĚŘIT DLE SKUTEČNÉHO STAVU NA STAVBĚ !!!
-DOKUMENTACE NENAHRAZUJE VÝROBNÍ (DÍLENSKOU) DOKUMENTACI. TA BUDE ZPRACOVÁNA A PŘEDLOŽENA ARCHITEKTOVI KE SCHVÁLENÍ.
-VŠECHNY NEJASNOSTI UPŘESNÍ ARCHITEKT PŘED ZADÁNÍM DO VÝROBY. DODAVATEL GARANTUJE TECHNICKÉ PARAMETRY, VČETNĚ TUHOSTI A SPLNĚNÍ VŠECH BEZPEČNOSTNÍCH A STATICKÝCH POŽADAVKŮ
-VŠECHNY ŠROUBOVÉ SPOJE SVÁREM ZABODOVÁNY A OŠETŘENY PROTI KOROZI
-HRANY OCELOVÝCH PRVKŮ MUSÍ BÝT PROSTÉ OSTRÝCH VÝSTUPKŮ, DTTO PLATÍ I PRO SVÁRY
-KONSTRUKCE JE Z OCELOVÝCH PRVKŮ, OPATŘENY 1x ANTIKOROZNÍM NÁTĚREM A 2x NÁSTŘIKEM V ODSTÍNU KOVÁŘSKÁ ČERŇ
-BAREVNÝ ODSTÍN VEŠKERÝCH VÝROBKŮ JE NUTNÉ SCHVÁLIT PROJEKTANTEM NEBO INVESTOREM

ZHOTOVITEL: P.P. Architects s.r.o., Slovinská 29, Brno, 612 00

STAVEBNÍK: Statutární město Brno Dominikánské nám. 196/1, 602 00 Brno

DŮM S PEČOVATELSKOU SLUŽBOU BRNO - BYSTRC

ZPRACOVATEL ČÁSTI
P.P. Architects s.r.o
Slovinská 29, Brno, 612 00
+420 541 210 454, atelier@pparchitects.cz

PROJEKTANT (autorizovaný)
Ing. arch. Pavel Pekár
Číslo a typ autorizace: 02833 A
+420 606 268 954, pekar@pparchitects.cz

VYPRACOVAL
Ing. Lukáš Vopálenský
Ing. arch. Bořek Knytl

A.R.

0,00	310,50 m n.m.	(úroveň podlahy 1.NP)
ČÁST	DOKUMENTACE STAVEBNÍCH OBJEKTŮ	
OBJEKT	SO 03 - OPĚRNÉ ZDI	

ŘEZ AA, BB, CC

MĚŘÍTKO	1:50	VÝKRES	PARÉ
DATUM	01 / 2024	D.1_03_04	
REVIZE	-		
STUPEŇ	DPS		