M/01 PARKOVÁ LAVIČKA S OPĚRADLEM - 6ks

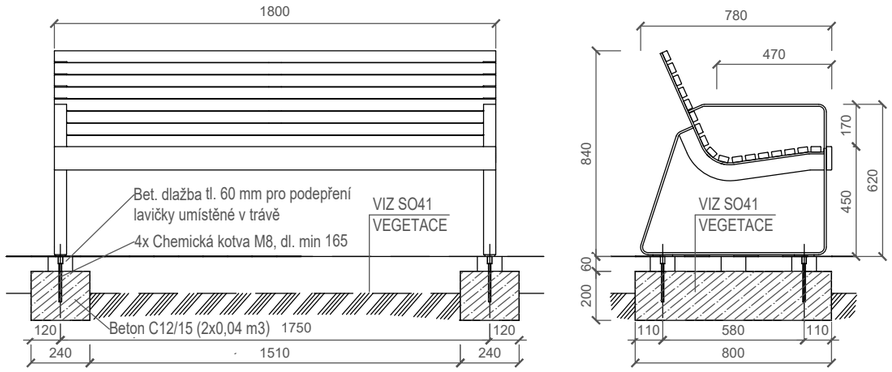

SPECIFIKACE:
- Akátové dřevo
- Ocelová konstrukce spojená s dřevěnými lamelami pomocí šroubových spojů z nerezu. -
- Ocelová konstrukce bočnic je opatřena ochrannou vrstvou zinku a práškovým vypalovacím lakem
- Nosná kostra: dvě bočnice svařené z plochých tyčí a výpalků z ocelového plechu
- Sedák a opěradlo: 17 lamel z masivního dřeva obdélníkového průřezu, délky 1800 mm
- Barva: RAL 7016
- Kotvení: Chemickou kotvou pomocí 4 nerezových závitových tyčí M8 délky min. 165 mm a 4 kloboukových matic M8 s podložkou do předem vybetonovaných základů.

M/04 STOJAN NA KOLA (PRO 3 KOLA)- 1ks

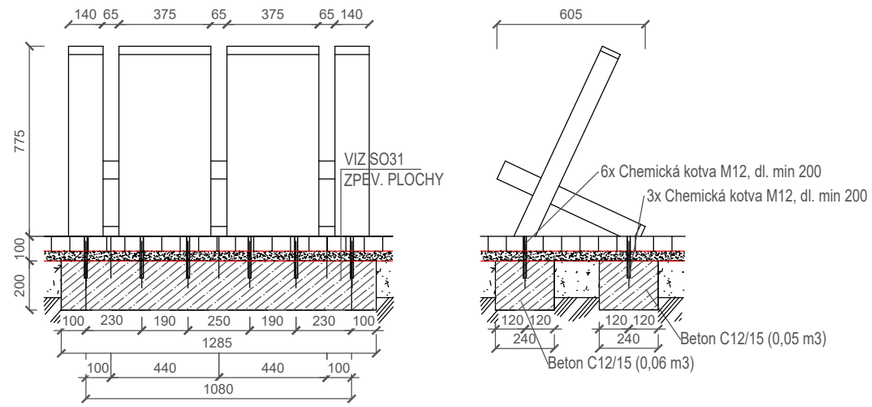

SPECIFIKACE:
- Ocelová konstrukce s povrchovou úpravou žárový zinek nebo vypalovaný lak na žárovém zinku
- 3 stání pro šířku pneumatiky do 65 mm, délka stojanu 1225 mm, hmotnost 31,8 kg
- Barva: RAL 7016
- Kotvení: Chemickou kotvou pomocí 9 nerezových závitových tyčí M12 délky min. 200 mm a 9 kloboukových matic M12 s podložkou do předem vybetonovaných základů.

M/02 ODPADKOVÝ KOŠ - 2ks

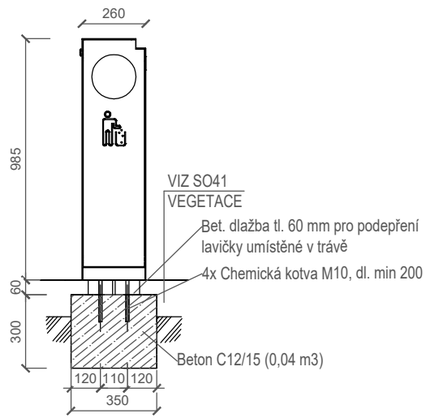

M/03 ODPADKOVÝ KOŠ NA PSÍ EXKREMENTY - 1ks

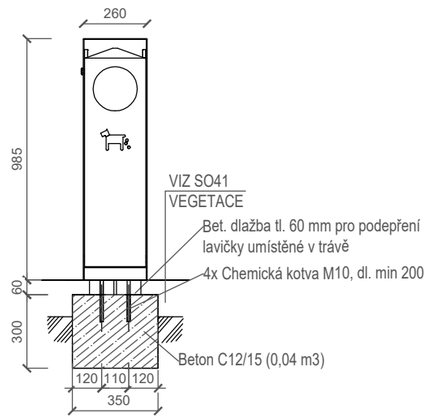

SPECIFIKACE:
- Víko vhazovacího otvoru u M/03 z nerezového plechu u M/02 bez víka
- Svařovaná ocelová konstrukce z ohýbaných plechů
- Ocelová konstrukce je opatřena ochrannou vrstvou zinku a práškovým vypalovacím lakem
- Nádoba: ohýbaný pozinkovaný plech, objem 32 l.
- Nerezový zhášeč cigaret s popelníkem, objem 0,3 l.
- Barva: RAL 7016
- Kotvení: Chemickou kotvou pomocí 4 nerezových závitových tyčí M10 délky min. 200 mm a 4 kloboukových matic M10 s podložkou do předem vybetonovaných základů.

ZHOTOVITEL: P.P. Architects s.r.o., Slovinská 29, Brno, 612 00 STAVEBNÍK: Statutární město Brno Dominikánské nám. 196/1, 602 00 Brno

DŮM S PEČOVATELSKOU SLUŽBOU BRNO - BYSTRC

ZPRACOVATEL ČÁSTI P.P. Architects s.r.o Slovinská 29, Brno, 612 00 +420 541 210 454, atelier@pparchitects.cz	A.R.	0,00	309,62 m n.m.
		ČÁST	DOKUMENTACE STAVEBNÍCH OBJEKTŮ
		OBJEKT	SO 42 - MOBILIÁŘ
PROJEKTANT (autorizovaný) Ing. arch. Pavel Pekár Číslo a typ autorizace: 02833 A +420 606 268 954, pekar@pparchitects.cz		MOBILIÁŘ	
VYPRACOVAL Ing. Lukáš Vopálenský Ing. arch. Bořek Knytl		MĚŘÍTKO 1: 20 DATUM 01 / 2024 REVIZE - STUPEŇ DPS	VÝKRES D.1.1.42_03
			PARÉ