ROZŠÍŘENÍ KOLEKTORU - C5, C7

SITUACE
1:50

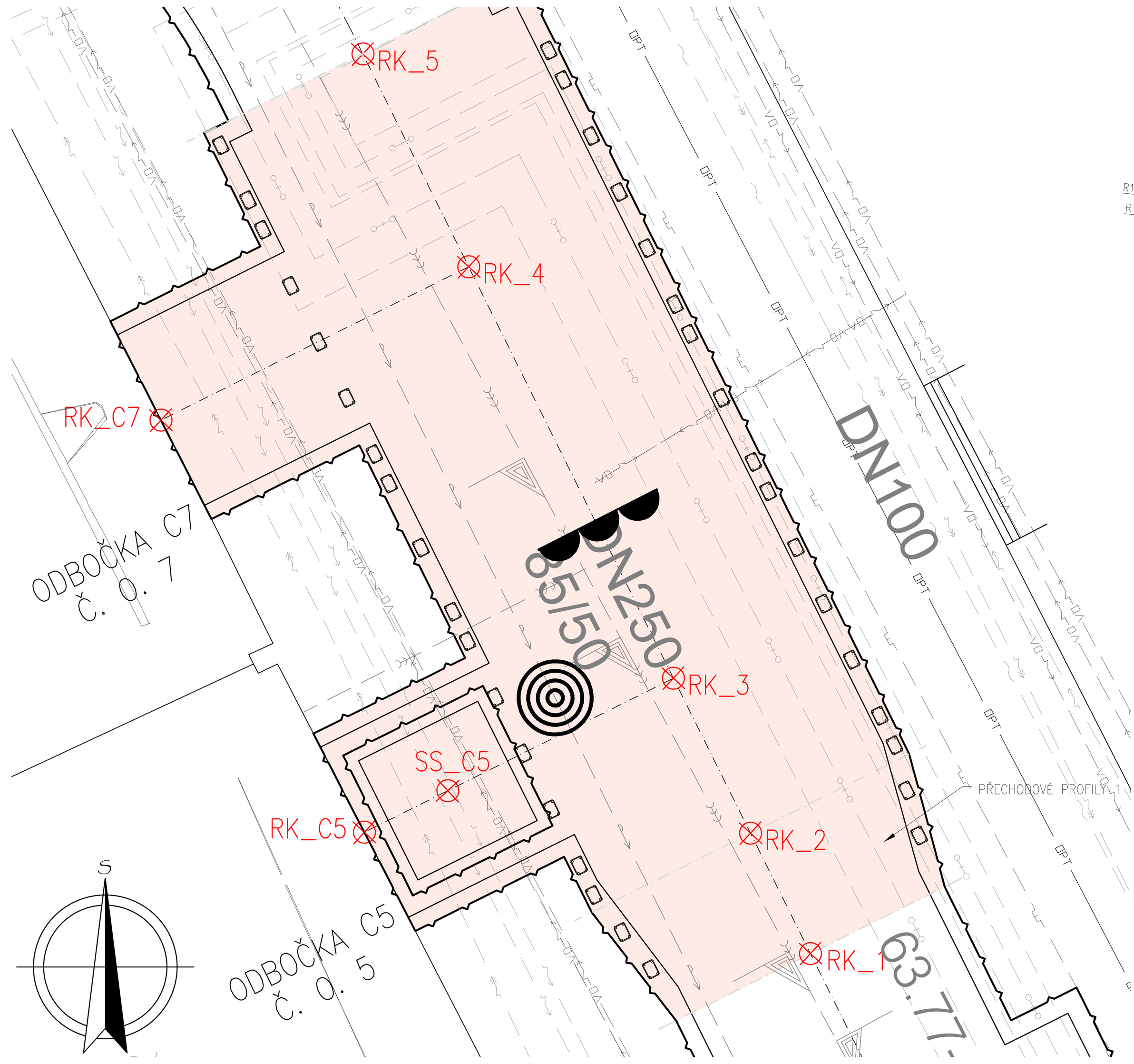

ROZŠÍŘENÍ KOLEKTORU – C5, C7 – VYTYČOVACÍ BODY			
Č. BODU	Y	X	Z
RK_1	598243.37	1160681.46	207.91
RK_2	598244.15	1160679.89	207.92
RK_3	598245.16	1160677.87	207.94
RK_4	598247.83	1160672.49	208.00
RK_5	598249.22	1160669.72	208.03
RK_C5	598249.20	1160679.88	212.11
RK_C7	598251.85	1160674.50	212.17

SPADIŠŤOVÉ ŠACHTY – C5 – VYTYČOVACÍ BODY		
Č. BODU	Y	X
SS_C5	598248.11	1160679.33

ŘEZ - GEOMETRIE ROZŠÍŘENÍ
1:50

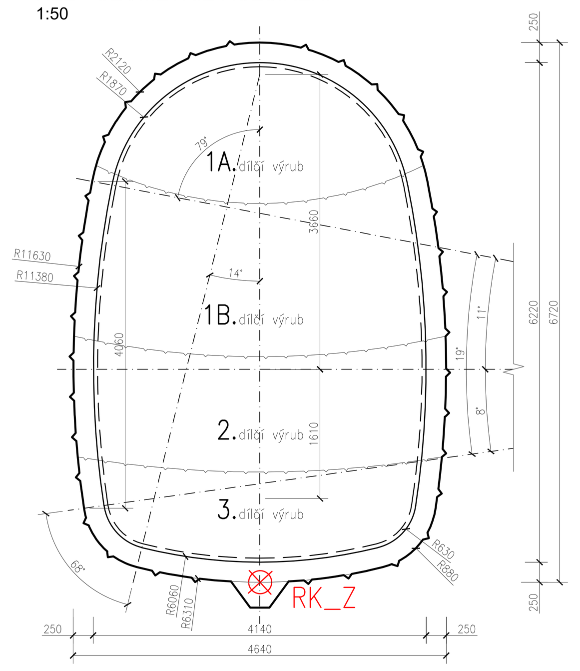

ROZŠÍŘENÍ KOLEKTORU – C5, C7 – PARAMETRY	
OBVOD 1A. DÍLČÍHO VÝRUBU [m]	9,68
PLOCHA 1A. DÍLČÍHO VÝRUBU [m²]	5,88
OBVOD 1B. DÍLČÍHO VÝRUBU [m]	14,41
PLOCHA 1B. DÍLČÍHO VÝRUBU [m²]	11,75
OBVOD 2. DÍLČÍHO VÝRUBU [m]	17,30
PLOCHA 2. DÍLČÍHO VÝRUBU [m²]	21,45
OBVOD VÝRUBU CELKEM [m]	19,55
PLOCHA VÝRUBU CELKEM [m²]	27,18
OBVOD VNITŘNÍHO LÍCE PRIMÁRNÍHO OSTĚNÍ [m]	17,65
PLOCHA PRIMÁRNÍHO OSTĚNÍ [m²]	4,76

ROZŠÍŘENÍ KOLEKTORU – C5, C7
PŘECHODOVÉ PROFILY – VÝKAZ MATERIÁLU

PŘECHODOVÝ PROFIL 1		10 505(R) – (B500 B)	S235
CELKEM NA 1 RÁM	1x DÍL A [kg]	38,4	12,5
	2x DÍL B [kg]	88,1	24,9
	2x DÍL C [kg]	51,6	24,9
	2x DÍL D [kg]	100,1	24,9
	CELKOVÁ HMOTNOST 1 RÁMU [kg]	278.2	87.2
PŘECHODOVÝ PROFIL 2		**10 505(R) – (B500 B)**	**S235**
CELKEM NA 1 RÁM	1x DÍL A [kg]	44,9	12,5
	2x DÍL B [kg]	100,1	24,9
	2x DÍL C [kg]	51,9	24,9
	2x DÍL D [kg]	102,4	24,9
	CELKOVÁ HMOTNOST 1 RÁMU [kg]	299.3	87.2

TYPOVÝ BRETEX
1:30

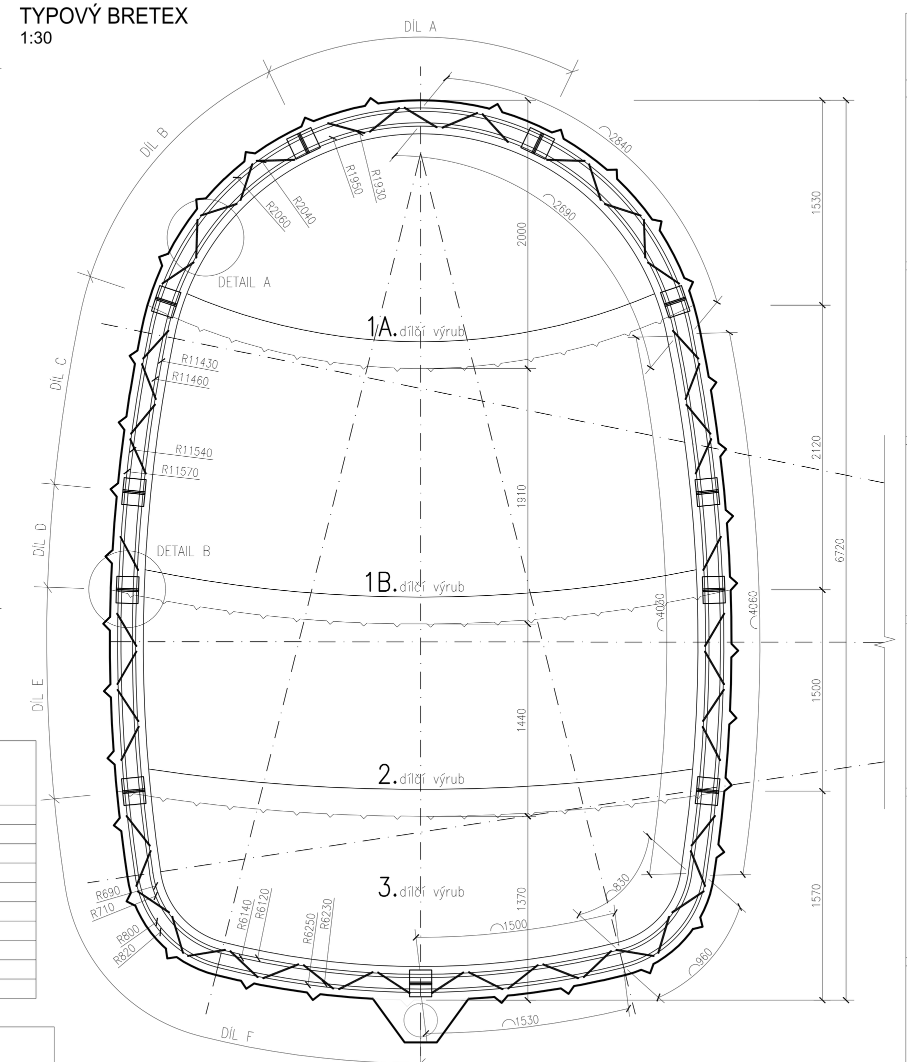

ROZŠÍŘENÍ KOLEKTORU – C5, C7
BRETEX – VÝKAZ MATERIÁLU

DÍL	POL	PROFIL	DÉLKA [m]	ks	10 505(R) – (B500 B): 10	25	S235: L100x100x10	plech 80x10
DÍL A	1	R25	1,75	2		3.50		
	2	R25	1,85	2		3.70		
	3	R10	1,08	4	4.3			
	4	L100x100x10	0,16	4			0.6	
	5	plech 80x10	0,20	4				0.8
					4.3	7.2	0.6	0.8
	HMOTNOST [kg/bm]				0.6	3.9	15.0	6.3
	HMOTNOST [kg]				2.7	27.7	9.6	5.0
	CELKOVÁ HMOTNOST DÍLU A [kg]				30.4		14.6	
DÍL B	1	R25	1,56	2		3.12		
	2	R25	1,65	2		3.30		
	3	R10	1,08	5	5.4			
	4	L100x100x10	0,16	4			0.6	
	5	plech 80x10	0,20	4				0.8
					5.4	6.4	0.6	0.8
	HMOTNOST [kg/bm]				0.6	3.9	15.0	6.3
	HMOTNOST [kg]				3.3	24.7	9.6	5.0
	CELKOVÁ HMOTNOST DÍLU B [kg]				28.1		14.6	
DÍL C	1	R25	1,43	2		2.86		
	2	R25	1,45	2		2.90		
	3	R10	1,08	4	4.3			
	4	L100x100x10	0,16	4			0.6	
	5	plech 80x10	0,20	4				0.8
					4.3	5.8	0.6	0.8
	HMOTNOST [kg/bm]				0.6	3.9	15.0	6.3
	HMOTNOST [kg]				2.7	22.2	9.6	5.0
	CELKOVÁ HMOTNOST DÍLU C [kg]				24.9		14.6	
DÍL D	1	R25	0,73	2		1.46		
	2	R25	0,73	2		1.46		
	3	R10	1,08	1	1.1			
	4	L100x100x10	0,16	4			0.6	
	5	plech 80x10	0,20	4				0.8
					1.1	2.9	0.6	0.8
	HMOTNOST [kg/bm]				0.6	3.9	15.0	6.3
	HMOTNOST [kg]				0.7	11.3	9.6	5.0
	CELKOVÁ HMOTNOST DÍLU D [kg]				11.9		14.6	
DÍL E	1	R25	1,50	2		3.00		
	2	R25	1,51	2		3.02		
	3	R10	1,08	4	4.3			
	4	L100x100x10	0,16	4			0.6	
	5	plech 80x10	0,20	4				0.8
					4.3	6.0	0.6	0.8
	HMOTNOST [kg/bm]				0.6	3.9	15.0	6.3
	HMOTNOST [kg]				2.7	23.2	9.6	5.0
	CELKOVÁ HMOTNOST DÍLU E [kg]				25.9		14.6	
DÍL F	1	R25	2,95	2		5.90		
	2	R25	3,12	2		6.24		
	3	R10	1,08	10	10.8			
	4	L100x100x10	0,16	4			0.6	
	5	plech 80x10	0,20	4				0.8
					10.8	12.1	0.6	0.8
	HMOTNOST [kg/bm]				0.6	3.9	15.0	6.3
	HMOTNOST [kg]				6.7	46.8	9.6	5.0
	CELKOVÁ HMOTNOST DÍLU F [kg]				53.4		14.6	
CELKEM NA 1 RÁM	1x DÍL A [kg]				30.4		14.6	
	2x DÍL B [kg]				56.1		29.2	
	2x DÍL C [kg]				49.7		29.2	
	2x DÍL D [kg]				23.8		29.2	
	2x DÍL E [kg]				51.7		29.2	
	2x DÍL F [kg]				106.9		29.2	
	CELKOVÁ HMOTNOST 1 RÁMU [kg]				318.7		160.9	

PRŮVLAK + PODPORY – VÝKAZ MATERIÁLU

PROFIL	DÉLKA [m]	10 505(R) – (B500 B) HMOTNOST [kg]	S235 HMOTNOST [kg]	+ 20%
R32	36.93	233.00		279.60
R10	34.42	217.20		260.63
plech tl.10mm	0.0119		93.41	112.10
spojovací prvky M24	56.00		23.46	28.16
HEB 160	14.08		599.81	719.77
U 220	5.60		164.64	197.57

VÝKAZ SVORNÍKŮ

TYP SVORNÍKU	DÉLKA [m]	ks
NAPŘ. IBO + TLAKOVÁ INJEKTÁŽ NAPŘ. MINOVA JETBLEND	2,5	78
NAPŘ. DURGLAS + TLAKOVÁ INJEKTÁŽ NAPŘ. MINOVA JETBLEND	2,5	6
SVORNÍKY NAPŘ. IBO + CEMENTOVÁ INJEKTÁŽ	3,0	56

VÝKAZ PŘEVÁZEK

PROFIL	DÉLKA [m]	S235 HMOTNOST [kg]	+ 20%
U160	44.00	827.20	992.64

VÝKAZ SVORNÍKŮ V ČELBĚ

SKLOLAMINÁTOVÉ SVORNÍKY NAPŘ. DURGLAS + TLAKOVÁ INJEKTÁŽ NAPŘ. MINOVA JETBLEND DL. 5,0m	POČET [ks]
1A. DÍLČÍ VÝRUB	25
1B. DÍLČÍ VÝRUB	35
2. DÍLČÍ VÝRUB	35
3. DÍLČÍ VÝRUB	15
CELKEM	110

SKLADBA PRIMÁRNÍHO OSTĚNÍ V MÍSTĚ BRETEXU
1:5

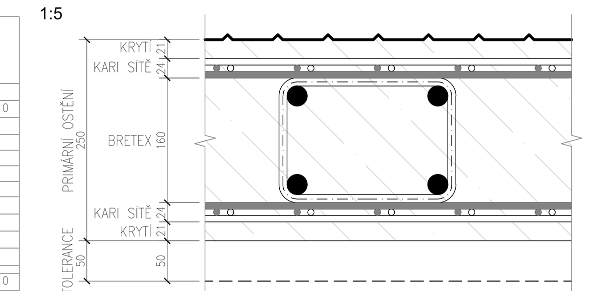

DETAIL A - RÁM, BOČNÍ POHLED
1:5

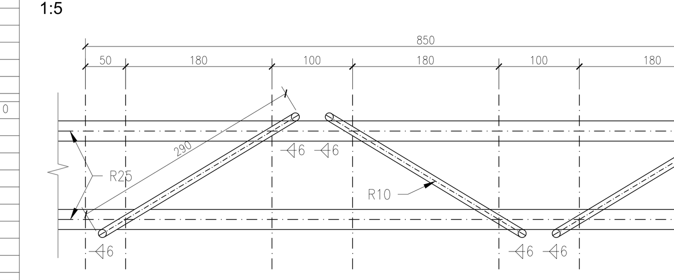

DETAIL A - RÁM, ČELNÍ POHLED
1:5

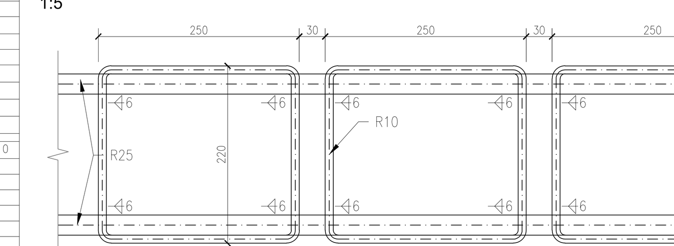

DETAIL B - SPOJE RÁMŮ
1:5

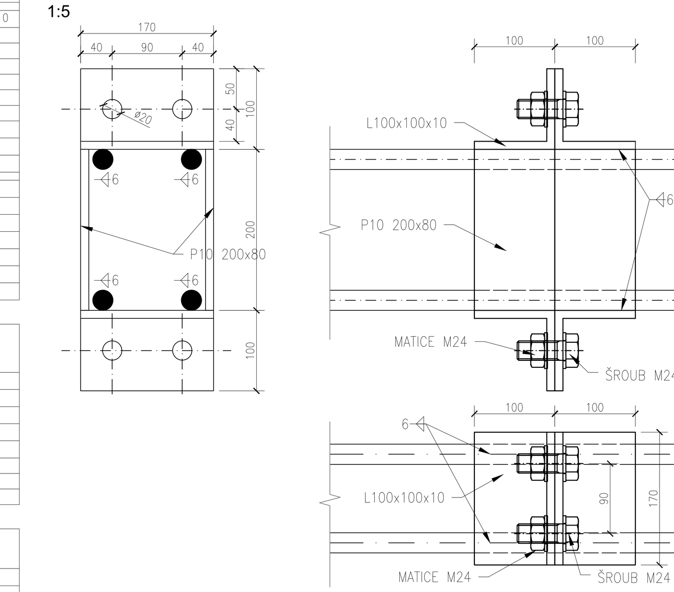

KOLEKTOROVÉ ODBOČKY
PŘÍČNÝ ŘEZ ODBOČKOU

O VNITŘNÍCH ROZMĚRECH PRIM. ZAJIŠTĚNÍ 2,57x2,685m
O VNITŘNÍCH ROZMĚRECH DEF. OSTĚNÍ 1,9x1,95 m
1:50

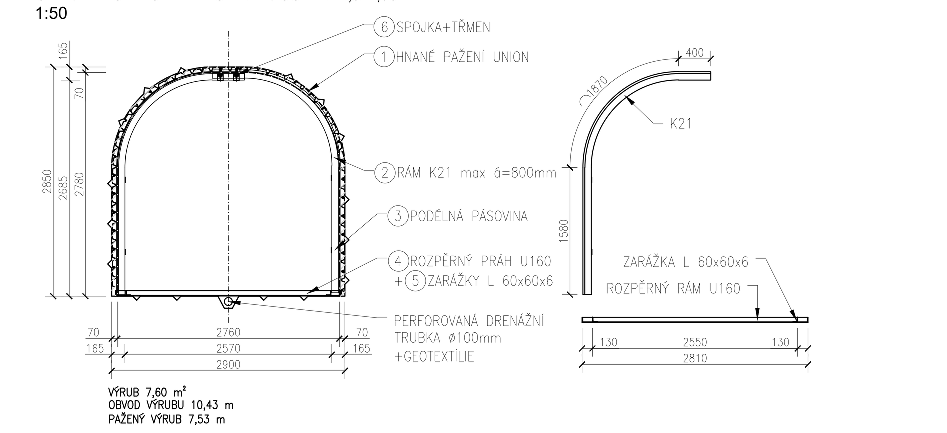

VÝRUB 7,60 m²
OBVOD VÝRUBU 10,43 m
PAŽENÝ VÝRUB 7,53 m

SPADIŠŤOVÉ ŠACHTY
PŮDORYS
1:50

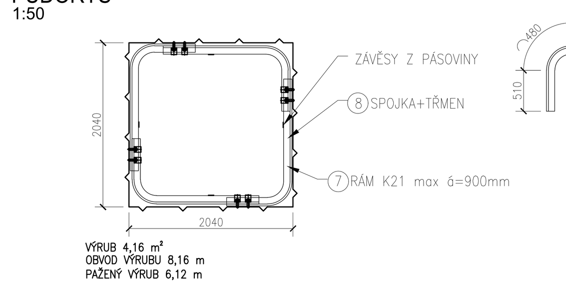

VÝRUB 4,16 m²
OBVOD VÝRUBU 8,16 m
PAŽENÝ VÝRUB 6,12 m

KOLEKTOROVÁ ODBOČKA C5
VÝKAZ MATERIÁLU PRO 1ks RÁMU

POL	NÁZEV-ROZMĚR	MNOŽSTVÍ		HMOTNOST		HMOTNOST CELKEM [kg]	MATERIÁL
	délka kolektorové odbočky C5 [m]	4,51					
1	OBVOD PAŽENÉHO VÝRUBU (HNANÉ PAŽENÍ – PAŽNICE "UNION" č.61 009 30, DL. 1,6m)	7.53	m	8.24	kg/m	124.09	Ocel 10 370.0
2	DŮLNÍ VÝZTUŽ 2x3,85m K21	7.70	m	20.74	kg/m	159.70	Ocel 10 378.0
3	PODÉLNÁ PÁSOVINA 4x70/8mm DL. 0,8m	3.20	m	2.20	kg/m	7.03	Ocel 10 370.0
4	U 160 mm DL. 2810mm	2.81	m	18.80	kg/m	52.83	S235JR (1.0038)
5	ZARÁŽKY L 60x60x6	0.26	m	5.42	kg/m	1.41	S235JR (1.0038)
6	SPOJKA + TŘMEN	2	ks	3.9	kg/ks	7.80	Ocel 11 373.0
	1ks Rám HMOTNOST [kg]					352.86	
	4ks Rám HMOTNOST [kg]					1474.74	

KOLEKTOROVÁ ODBOČKA C7
VÝKAZ MATERIÁLU PRO 1ks RÁMU

POL	NÁZEV-ROZMĚR	MNOŽSTVÍ		HMOTNOST		HMOTNOST CELKEM [kg]	MATERIÁL
	délka kolektorové odbočky C7 [m]	4,49					
1	OBVOD PAŽENÉHO VÝRUBU (HNANÉ PAŽENÍ – PAŽNICE "UNION" č.61 009 30, DL. 1,6m)	7.53	m	8.24	kg/m	124.09	Ocel 10 370.0
2	DŮLNÍ VÝZTUŽ 2x3,85m K21	7.70	m	20.74	kg/m	159.70	Ocel 10 378.0
3	PODÉLNÁ PÁSOVINA 4x70/8mm DL. 0,8m	3.20	m	2.20	kg/m	7.03	Ocel 10 370.0
4	U 160 mm DL. 2810mm	2.81	m	18.80	kg/m	52.83	S235JR (1.0038)
5	ZARÁŽKY L 60x60x6	0.26	m	5.42	kg/m	1.41	S235JR (1.0038)
6	SPOJKA + TŘMEN	2	ks	3.9	kg/ks	7.80	Ocel 11 373.0
	1ks Rám HMOTNOST [kg]					352.86	
	4ks Rám HMOTNOST [kg]					1472.26	

SPADIŠŤOVÁ ŠACHTA C5
VÝKAZ MATERIÁLU PRO 1ks RÁMU

POL	NÁZEV-ROZMĚR	MNOŽSTVÍ		HMOTNOST		HMOTNOST CELKEM [kg]	MATERIÁL
	výška spadišťové šachty C5 [m]	4.09					
7	DŮLNÍ VÝZTUŽ 4x2,265m K21	9.06	m	20.74	kg/m	187.90	Ocel 10 378.0
8	SPOJKA + TŘMEN	8	ks	3.90	kg/ks	31.20	Ocel 11 373.0
9	ZÁVĚSY Z PÁSOVINY 4x70/8mm DL. 1,0m	4	m	2.20	kg/m	8.79	Ocel 10 370.0
10	OBVOD PAŽENÉHO VÝRUBU (HNANÉ PAŽENÍ – PAŽNICE "UNION" č.61 009 30)	6.12	m	8.24	kg/m	100.86	Ocel 10 370.0
	1ks Rám HMOTNOST [kg]					328.75	
	6ks Rám HMOTNOST [kg]					1779.89	
11	I 140 mm DL. 4505 mm	9.01	m	14.30	kg/m	128.84	S235JR (1.0038)
	HMOTNOST CELKEM [kg]					1908.73	

POZNÁMKA:

- NA POVRCHU NAD RAŽBOU V PŮDORYSNÉM ROZSAHU RAŽBY + 1,5M NA KAŽDOU STRANU BUDE PROVEDENO MOBILNÍ (POSUVNÉ) OPLOCENÍ TAK, ABY NAD MÍSTEM RAŽBY BYL OMEZEN POHYB A ZATÍŽENÍ;
- PROVEDENÍ HORIZONTÁLNÍHO PŘEDVRTU S VÝNOSEM JÁDRA DO DÉLKY 20m (MIN. PŘEKRYTÍ 5M);
- PROVEDENÍ SKLOLAMINÁTOVÝCH SVORNÍKŮ V ČELBĚ DL. 5m (PRO KAŽDÝ PŘÍSLUŠNÝ DÍLČÍ VÝRUB) S PŘEKRYTÍM MIN. NA 2 RÁMY;
- PRIMÁRNÍ KONSTRUKCE JE NAVRŽENA Z PŘÍHRADOVÝCH RÁMŮ BRETEX (2øR25 + 2øR25) SE STŘÍKANÝM BETONEM SB30/TYP II/OBOR J2 (C25/30-XC2) DOPLNĚNÝM O KARI SÍTĚ 100/100-8/8mm PŘI OBOU POVRŠÍCH Z VÝZTUŽE B500B;
- OSOVÁ VZDÁLENOST RÁMŮ BUDE BEZPODMÍNEČNĚ DODRŽENA;
- KARI SÍTĚ 100/100-8/8mm JE NEZBYTNĚ NUTNÉ VŽDY ZATÁHNOUT ZA PŘIHRADOVÉ RÁMY BRETEX;
- RAŽBA JE VZHLEDEM K NÁROČNÝM PODMÍNKÁM ZASTIŽENÉHO PROSTŘEDÍ A NÍZKÉMU NADLOŽÍ NAVRŽENA NA ČTYŘI VÝŠKOVÉ LÁVKY S HORIZONTÁLNÍM ČLENĚNÍM VÝRUBU (TŘI DÍLČÍ VÝRUBY + PLNÝ PROFIL);
- V KLENBĚ JE PROFIL ZAJIŠTĚN SVORNÍKY (např. IBO) S CEMENTOVOU INJEKTÁŽÍ. SVORNÍKY BUDOU PROVEDENY SE ZVĚTŠENOU VRTACÍ KORUNKOU V DÉLCE 2,5 – 4,0m. OSOVÁ VZDÁLENOST MEZI VRTY V KLENBĚ ČINÍ MAX. 500mm.
- INJEKTÁŽ BUDE PROVEDENA CEMENTOVÝM MLÉKEM S UZAVÍRACÍM VENTILEM NA OBTURÁTORU A TO INJEKTÁŽNÍM TLAKEM 20 BAR. PO UKONČENÍ VRTÁNÍ BUDE UZAVŘEN VENTIL A NÁSLEDNĚ BUDE POKRAČOVÁNO NA DALŠÍM VRTU.
- SVORNÍKY S INJEKTÁŽEMI BUDOU PROVEDENY NAD CELÝM ROZŠÍŘENÍM KOLEKTOROVÉ TRASY.
- SVORNÍKY BUDOU ROZMÍSTĚNY/OSAZENY/UKLONĚNY TAK, ABY NEPOŠKODILY PROVOZOVANÉ SÍTĚ;
- VŠECHNY DÍLČÍ LÁVKY BUDOU ZAJIŠTĚNY STŘÍKANOU PROTIKLENBOU TL. 200mm S VLOŽENOU KARI SÍTÍ 100/100 – 8/8mm PŘI OBOU POVRŠÍCH;
- NA ÚROVNI 2. A 3. LÁVKY BUDE PROFIL PO BOCÍCH ZAJIŠTĚN SVORNÍKY (např. IBO a DURGLASS) + TLAKOVOU INJEKTÁŽÍ (např. MINOVÁ JETBLEND);
- SAMOTNÁ RAŽBA ROZŠÍŘENÍ KOLEKTORU BUDE PROVÁDĚNA V NÁVAZNOSTI NA VÝŠKOVÉ ČLENĚNÍ TRASOVÉHO PROFILU KOLEKTORU;
- PŘED SAMOTNOU RAŽBOU ODBOČEK BUDE PROVEDENO DOČASNÉ PODEPŘENÍ PROVIZORNÍHO OSTĚNÍ (DŘEVĚNÉ ČI SYSTÉMOVÉ PRVKY), NÁSLEDNÉ PROVEDENÍ KAPES PRO PODPORY HEB 160, JEJICH OSAZENÍ VČETNĚ BRETEXOVÉHO PRŮVLAKU A NÁSLEDNÉ PŘEZMÁHÁNÍ STÁVAJÍCÍHO OSTĚNÍ;
- PŘI VÝSTAVBĚ ROZŠÍŘENÍ KOLEKTORU BUDE NUTNÉ DODRŽOVAT VYSOKOU TECHNOLOGICKOU KÁZEŇ V SOUVISLOSTI S PŘESNÝM OSAZENÍM JEDNOTLIVÝCH ČÁSTÍ VÝZTUŽNÝCH RÁMŮ. TOTÉŽ SE TÝKÁ I RAŽBY ODBOČEK;
- STYKOVÁNÍ KARI SÍTÍ 100/100-8/8mm BUDE PROVEDENO PŘESAHEM – 3 OKA (300mm) V NOSNÉM SMĚRU A 1 OKO (100mm) V NENOSNÉM SMĚRU;
- DO DNA VÝRUBU BUDE VLOŽENA PERFOROVANÁ DRENÁŽNÍ TRUBKA ø250mm A BUDE OPATŘENA GEOTEXTÍLIÍ 300g/m2 + OBSYP ŠD 16/32;
- PO KAŽDÉM ZÁBĚRU BUDE ČELBA ZAJIŠTĚNA STŘÍKANÝM BETONEM SB30/TYP II/OBOR J2 (C25/30-XC2) V TL. 50mm;
- PŘI PŘERUŠENÍ RAŽBY NA DOBU DELŠÍ, NEŽ 24 HODIN BUDE ČELBA ZAJIŠTĚNA STŘÍKANÝM BETONEM SB30/TYP II/OBOR J2 (C25/30 – XC2) V TL. 70mm S VLOŽENOU KARI SÍTÍ 100/100-8/8mm;
- SVORNÍKY (UMÍSTĚNÉ PO BOCÍCH) dl.2,5m BUDOU V JEDNOTLIVÝCH POLÍCH HORIZONTÁLNĚ I VERTIKÁLNĚ UKLONĚNÉ O ÚHEL +/- 15°, ABY BYLO DOCÍLENO PROSTOROVÉHO ZAKOTVENÍ. SVORNÍKY BUDOU OPATŘENY INJEKTÁŽNÍ SMĚSÍ NAPŘ. JETBLEND-MINOVA;
- KOLEKTOROVÉ ODBOČKY BUDOU ZAJIŠTĚNY HNANÝM PAŽENÍM UNION + RÁMY K21 A STŘÍKANÝM BETONEM SB30/TYP II/OBOR J2 (C25/30-XC2) S VLOŽENOU KARI SÍTÍ 100/100 – 8/8mm V TL. 70mm;
- SPADIŠŤOVÉ ŠACHTY BUDOU ZAJIŠTĚNY HNANÝM PAŽENÍM UNION + RÁMY K21 A STŘÍKANÝM BETONEM SB30/TYP II/OBOR J2 (C25/30-XC2) S VLOŽENOU KARI SÍTÍ 100/100 – 8/8mm V TL. 150mm;
- V PŘÍPADĚ HORŠÍCH GEOLOGICKÝCH PODMÍNEK, NEŽ JE PROJEKTEM NA ZÁKLADĚ IG PRŮZKUMU UVAŽOVÁNO, JE NEZBYTNĚ NUTNÉ IHNED KONTAKTOVAT PROJEKTANTA, KTERÝ PO DOMLUVĚ S GEOLOGEM STAVBY NAVRHNE PŘÍSLUŠNÁ OPATŘENÍ – NAPŘ. ZMĚNU TECHNOLOGIE RAŽBY, INJEKTÁŽE, SVORNÍKY, ZAJIŠTĚNÍ ČELBY, APOD.
- JE-LI V PROJEKTOVÉ DOKUMENTACI UVEDENA OBCHODNÍ ZNAČKA JAKÉHOKOLIV MATERIÁLU, VÝROBKU NEBO TECHNOLOGIE, MÁ TENTO NÁZEV POUZE INFORMATIVNÍ CHARAKTER.
- PRO OCENĚNÍ A NÁSLEDNĚ PRO REALIZACI JE MOŽNÉ POUŽÍT I JINÝ MATERIÁL, VÝROBEK NEBO TECHNOLOGII, SE SROVNATELNÝMI NEBO LEPŠÍMI UŽITNÝMI VLASTNOSTMI, KTERÉ ODPOVÍDAJÍ POŽADAVKŮM DOKUMENTACE.
- JEDNÁ SE O PROJEKTOVOU DOKUMENTACI PRO VÝBĚR ZHOTOVITELE STAVBY. VYŠŠÍ PODROBNOST BUDE PŘEDMĚTEM DOPRACOVÁNÍ PROJEKTOVÉ DOKUMENTACE VYBRANÝM ZHOTOVITELEM, KDE BUDOU ZOHLEDNĚNY JEHO TECHNICKÉ MOŽNOSTI, TECHNOLOGICKÉ POSTUPY A ZVYKLOSTI PŘI POUŽITÍ KONKRÉTNÍCH MATERIÁLŮ/VÝROBKŮ.

SPECIFIKACE MATERIÁLU:

PRIMÁRNÍ OSTĚNÍ:

1. SB30/TYP II/OBOR J2 (BETON C25/30-XC2)
2. BETONÁŘSKÁ VÝZTUŽ B500B (10 505(R))
3. KRYTÍ VÝZTUŽE min. 20mm
4. OCELOVÉ PRVKY S235

VÝROBNÍ TOLERANCE 50mm

ŘEZ A-A
1:50

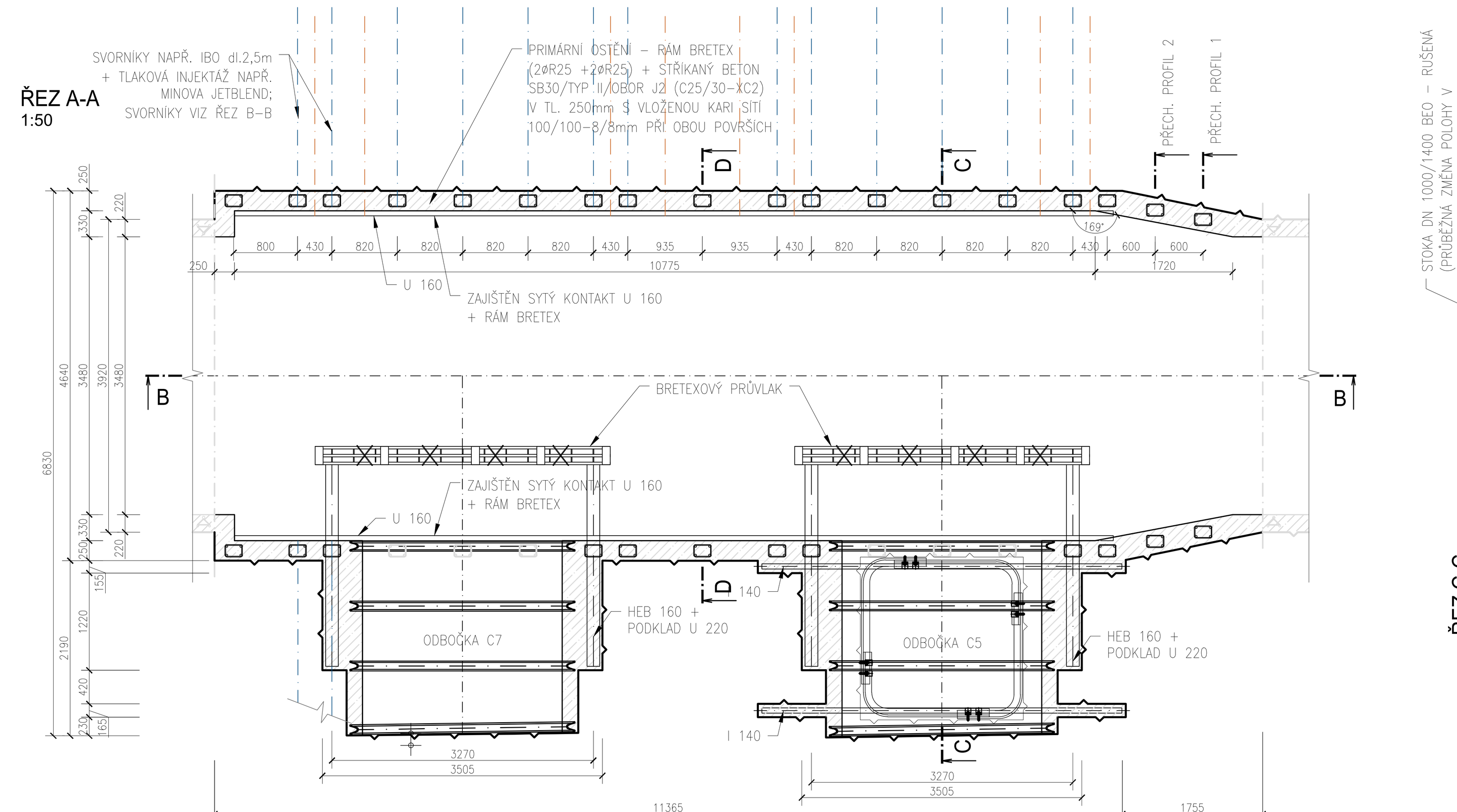

ŘEZ B-B
1:50

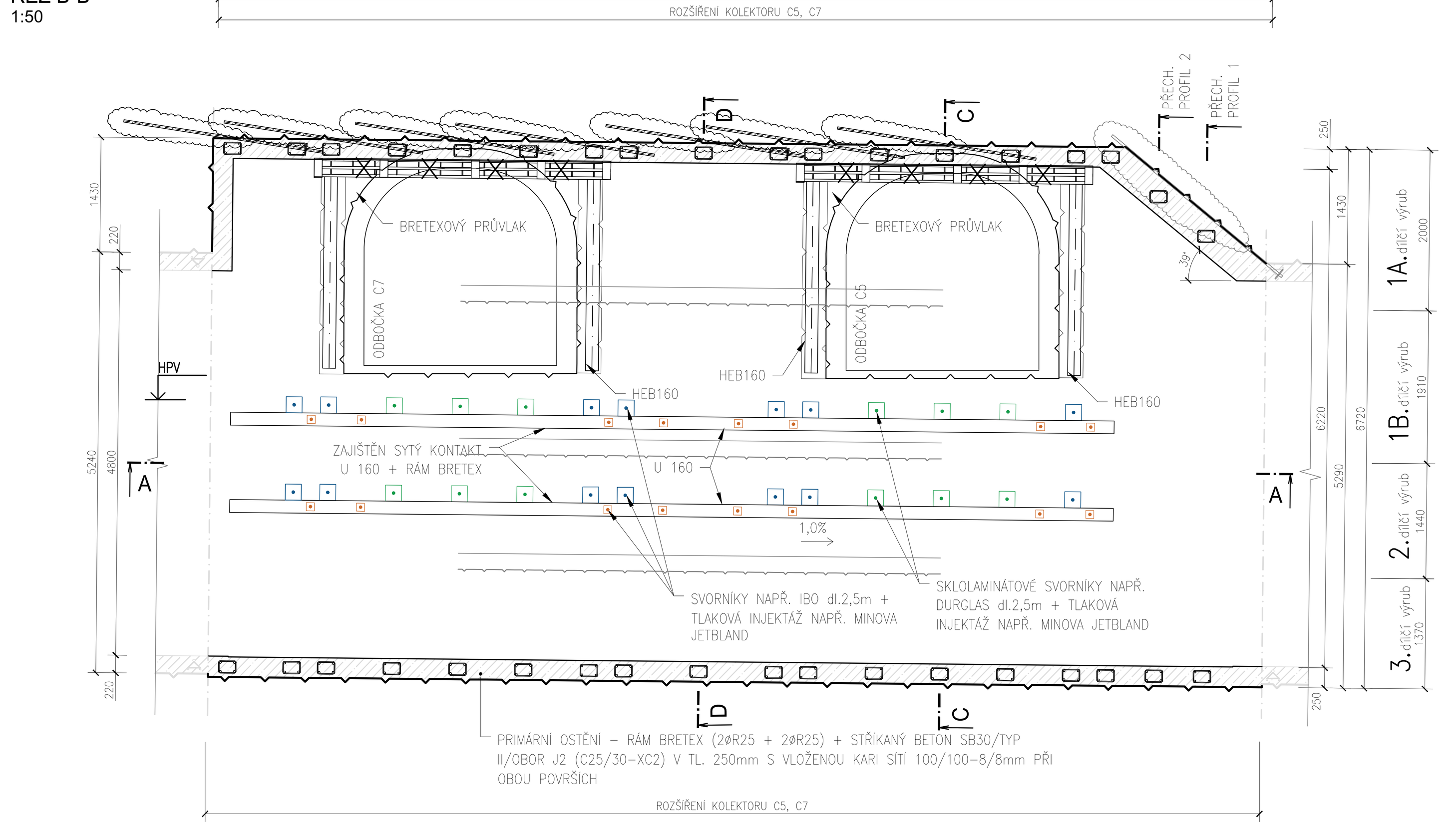

ŘEZ C-C
1:50

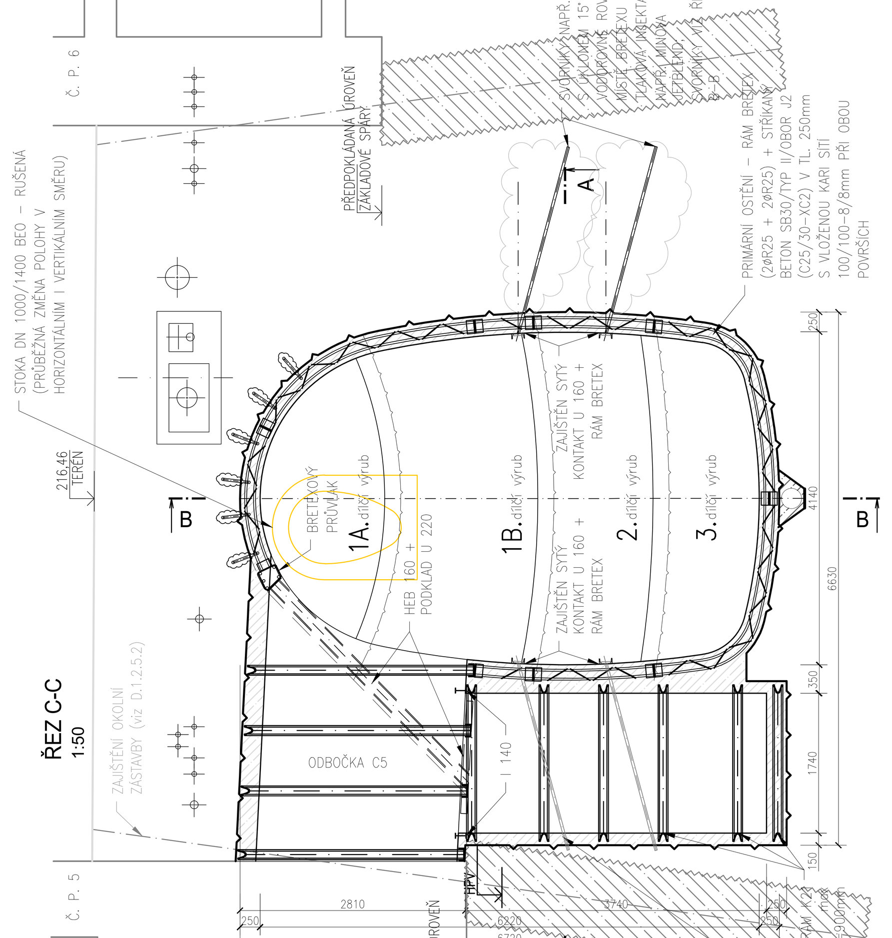

ŘEZ D-D
1:50

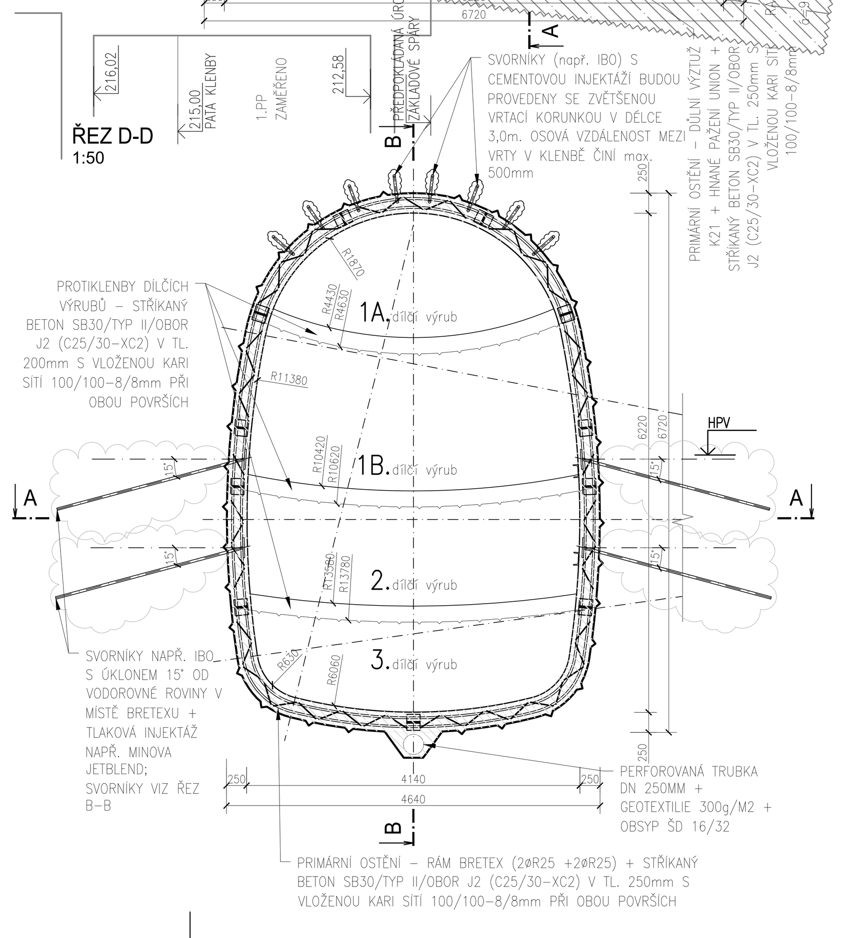

LEGENDA STÁVAJÍCÍCH INŽENÝRSKÝCH SÍTÍ

- KANALIZAČNÍ STOKA BVK
- VODOVODNÍ ŘAD BVK
- KANALIZACE ZRUŠENÁ BVK
- VODOVODNÍ ŘAD ZRUŠENÝ BVK
- KABELY CETIN OPTICKÉ A SDĚLOVACÍ
- KABELOVOD CETIN
- KABELY OPTICKÉ OSTATNÍ
- PAROVOD TEPLÁRNY BRNO
- HORKOVOD (PAROHORKOVOD) TEPLÁRNY BRNO
- PAROVOD TEPLÁRNY BRNO – MIMO PROVOZ
- KABELY E.ON NN
- KABELY E.ON NN – ZRUŠENÉ
- KABELY E.ON VN
- KABELY E.ON VN – ZRUŠENÉ
- PLYNOVOD NTL GASNET
- KABELY VO TSB

PŘELOŽKY IS VYVOLANÉ STAVBOU - SOUČÁSTÍ PD

- PŘELOŽKA PLYNOVODU (SO 706)
- RUŠENÍ PLYNOVODU (SO 706)

PŘELOŽKY IS VYVOLANÉ STAVBOU - SOUČÁSTÍ SAMOSTATNÉ INVESTIČNÍ AKCE

- PŘELOŽKA E.ON NN PROVIZORNÍ
- PŘELOŽKA E.ON VN PROVIZORNÍ
- KABELY E.ON NN RUŠENÉ
- KABELY E.ON VN RUŠENÉ

Souřadnicový systém S-JTSK
Výškový systém Bpv

Revize	Popis	Datum	Provedl
01	Úprava výkazu	20.10.2020	Ing. Lamberková

Investor: B R N O — **Statutární město Brno**, Dominikánské náměstí 196/1, Brno-město, 602 00 Brno

Generální projektant: ingutis — **INGUTIS, spol. s r.o.**, Thákurova 2077/7, 166 29 Praha 6, (+420) 224 354 363, ingutis@ingutis.cz, www.ingutis.cz

HIP	Ing. Švec	Navrhl	Ing. Ráček
Zodp. projektant	Ing. Zlámal	Vypracoval / Kontroloval	Ing. Lamberková/Ing. Horák

Akce: 12. stavba sekundárního kolektoru Česká - Středova

Paré:

Část dokumentace		Stupeň	PDPS – Projektová dokumentace pro provádění stavby
D	Dokumentace liniové trasy	Datum 08/2020	Revize 02
D.1	Dokumentace objektu	Měřítko 1:50	Formát 21 x A4
D.1.2	Stavebně konstrukční řešení		
D.1.2.2	SO 120 - Kolektorové trasy		

Příloha: Rozšíření kolektoru - C5, C7 - primární konstrukce

Arch. číslo: 1112_5_D12212_KolTr_Rozsir_kol_C5_C7_prim_02

Č. přílohy: D.1.2.2.12

U:\1112-kolektor_Brno_ul.Ceska-Stredova\03_Dokumentace\05_DPS\D_Dokumentace_objektu\D1_Dok_objektu\D12_Stav_kcni_reseni\D122_Kol_trasy\1112_5_D12212_KolTr_Rozsir_kol_C5_C7_prim_02.dwg