POZNÁMKA:

-VEŠKERÉ ROZMĚRY JE NUTNO OVĚŘIT NA STAVBĚ

-VÝPIS VÝROBKŮ NENAHRAZUJE DÍLENSKOU DOKUMENTACI, TA BUDE ZPRACOVÁNA DODAVATELEM A PŘEDLOŽENA GP A INVESTOROVI K ODSOUHLASENÍ

REVIZE 2 - 09/2025

± 0.00 = 201,90 m.n.m. B.p.v.

INVESTOR :	STATUTÁRNÍ MĚSTO BRNO	DOMINIKÁNSKÉ NÁM. 196/1, 602 00 BRNO
MATEŘSKÁ A ZÁKLADNÍ ŠKOLA ŠÁMALOVA, BRNO – ŽIDENICE		
STUPEŇ :	DOKUMENTACE PRO PROVÁDĚNÍ STAVBY	

GENERÁLNÍ PROJEKTANT :	ia arch atelier Slavíčkova 1a, 638 00 Brno IČO: 282 79 999 DIČ: CZ 282 79 999
PROFESE : ARCHITEKTONICKO STAVEBNÍ ŘEŠENÍ	STAVEBNÍ OBJEKT : SO 01 – MŠ A ZŠ

VEDOUCÍ PROJEKTANT :	ING.ARCH. IVO ŠVÁBENSKÝ	IS-ARCH s.r.o. Slavíčkova 827/1a 638 00 Brno ič 28279999
ZODPOVĚDNÝ PROJEKTANT :	ING.ARCH. MARTIN BORÁK	
VYPRACOVAL :	JIŘÍ MASOPUST	
KONTROLOVAL :	ING.ARCH. MARTIN BORÁK	

NÁZEV VÝKRESU : VÝPIS ZÁMEČNICKÝCH VÝROBKŮ	DATUM : 12/2021	
	MĚŘÍTKO :	
	PARÉ :	ČÍSLO VÝKRESU : D.1.1.14

OZNAČENÍ NA VÝKRESE	ROZMĚRY		SCHEMATICKÝ NÁKRES (POHLED Z EXTERIÉRU)	POČET KUSŮ						POZNÁMKA
	ŠÍŘKA (mm)	VÝŠKA (mm)		1PP	1NP	2NP	3NP	STŘECHA	CELKEM	
Z 1			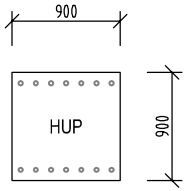 DVÍŘKA PRO HUP ROZMĚR DVÍŘEK CCA 900×900mm, DVÍŘKA DĚROVANÁ, OPATŘENÁ NÁPISEM "HUP" V ANTRACITOVÉ BARVĚ POVRCHOVÁ ÚPRAVA - PRÁŠKOVÝ LAK, BARVA DLE OKEN (BRONZ). VČETNĚ NOSNÉHO RÁMU, KOTEVNÍHO MATERIÁLU A MONTÁŽE SOUČÁSTÍ JE ZÁMEK NA ČTYŘHRANOU TYČOVINU + DODÁVKA 3KS KLIČEK		1				1	DODÁVKA V KOMPLETIZOVANÉM PROVEDENÍ VČETNĚ ATESTU ZABUDOVÁNÍ VÝROBKU MUSÍ ODPOVÍDAT ČSN PŘED VÝROBOU ROZMĚRY OVĚŘIT ZAMĚŘENÍM NA STAVBĚ PŘÍPADNÉ NESROVNALOSTI KONZULTOVAT S PROJEKTANTEM
Z 2			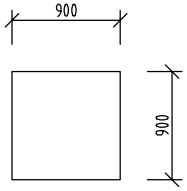 DVÍŘKA PRO PŘÍPOJKOVOU SKŘÍŇ ELEKTRO ROZMĚR DVÍŘEK CCA 900×900mm, DVÍŘKA PLNÁ, OPATŘENÁ GRAFIKOU ELEKTRO V ANTRACITOVÉ BARVĚ POVRCHOVÁ ÚPRAVA - PRÁŠKOVÝ LAK, BARVA DLE OKEN (BRONZ). VČETNĚ NOSNÉHO RÁMU, KOTEVNÍHO MATERIÁLU A MONTÁŽE SOUČÁSTÍ JE ZÁMEK NA ČTYŘHRANOU TYČOVINU + DODÁVKA 3KS KLIČEK		1				1	DODÁVKA V KOMPLETIZOVANÉM PROVEDENÍ VČETNĚ ATESTU ZABUDOVÁNÍ VÝROBKU MUSÍ ODPOVÍDAT ČSN PŘED VÝROBOU ROZMĚRY OVĚŘIT ZAMĚŘENÍM NA STAVBĚ PŘÍPADNÉ NESROVNALOSTI KONZULTOVAT S PROJEKTANTEM

OZNAČENÍ NA VÝKRESE	ROZMĚRY ŠÍŘKA (mm)	ROZMĚRY VÝŠKA (mm)	SCHEMATICKÝ NÁKRES (POHLED Z EXTERIÉRU)	POČET KUSŮ 1PP	1NP	2NP	3NP	STŘECHA	CELKEM	POZNÁMKA
Z/3			Zábradlí před budovou z hliníkových profilů -sloupky čtvercového průřezu 50/50/3, madlo 80/40/2, výplň hliníkový tahokov TR 22/12 ×2.5, tl. plechu 1mm, oka obdélníková 22×12/2,5mm -včetně betonových základů pro sloupky - C 25/30 XC2 XA1 - 300×300×900mm - CELKEM 1,053m3 elox, barva dle oken (bronz)		1				1	DODÁVKA V KOMPLETIZOVANÉM PROVEDENÍ VČETNĚ ATESTU ZABUDOVÁNÍ VÝROBKU MUSÍ ODPOVÍDAT ČSN PŘED VÝROBOU ROZMĚRY OVĚŘIT ZAMĚŘENÍM NA STAVBĚ PŘÍPADNĚ NESROVNALOSTI KONZULTOVAT S PROJEKTANTEM

Z/3 - výpis materiálu

		délka	šířka	tloušťka	plocha	ks	kg/bm	kg/ks	kg celkem
1	sloupek zábradlí - 50/50/3	1580				13	1,497	2,37	30,75
2	madlo - 80/40/2	20285				1	1,2	24,34	24,34
3	"L" 38/30/2	2313				4	0,368	0,85	3,40
4	"L" 38/30/2	1453				16	0,368	0,53	8,56
5	"L" 38/30/2	2350				4	0,368	0,86	3,46
6	"L" 38/30/2	1443				16	0,368	0,53	8,50
7	"L" 38/30/2	2282				4	0,368	0,84	3,36
8	"L" 38/30/2	1105				4	0,368	0,41	1,63
9	"L" 38/30/2	860				50	0,368	0,32	15,82
10	tahokov TR 22/12x2,5	2313	860			1	2,1	4,18	4,18
11	tahokov TR 22/12x2,5	1453	860			4	2,1	2,62	10,50
12	tahokov TR 22/12x2,5	2350	860			1	2,1	4,24	4,24
13	tahokov TR 22/12x2,5	1443	860			4	2,1	2,61	10,42
14	tahokov TR 22/12x2,5	2282	860			1	2,1	4,12	4,12
15	tahokov TR 22/12x2,5	1105	860			1	2,1	2,00	2,00
16	kotevní materiál					1		50,00	50,00
17	prořez 5%								9,26
								celkem	194,54

DETAIL SLOUPKU

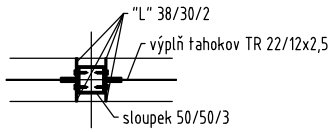

POHLED

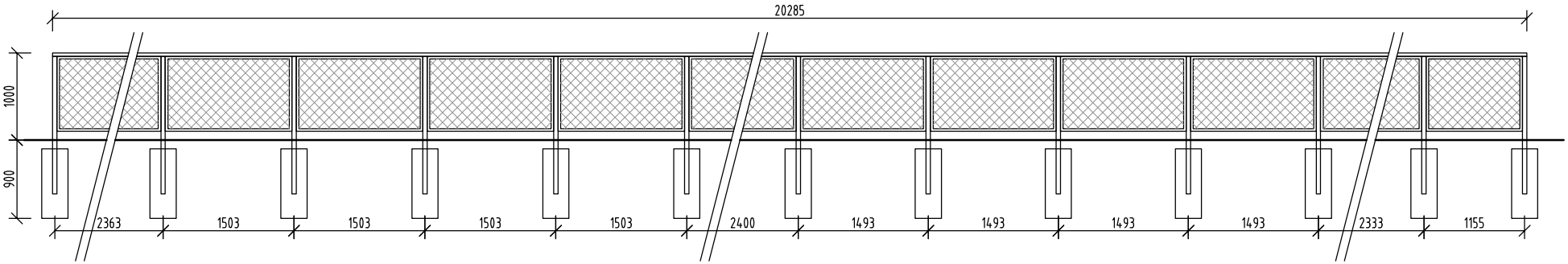

INVESTOR : STATUTÁRNÍ MĚSTO BRNO
STAVBA : MATEŘSKÁ A ZÁKLADNÍ ŠKOLA ŠÁMALOVA, BRNO - ŽIDENICE
VYPRACOVAL : JIŘÍ MASOPUST 12/2021

D1.1 - ARCHITEKTONICKO STAVEBNÍ ŘEŠENÍ
VÝPIS ZÁMEČNICKÝCH VÝROBKŮ
SO 01 - MŠ A ZŠ

REVIZE 2 - 09/2025 Č. DOKUMENTU: D.1.1.14 STRANA : 2

OZNAČENÍ NA VÝKRESE	ROZMĚRY ŠÍŘKA (mm)	ROZMĚRY VÝŠKA (mm)	SCHEMATICKÝ NÁKRES (POHLED Z EXTERIÉRU)	POČET KUSŮ 1PP	1NP	2NP	3NP	STŘECHA	CELKEM	POZNÁMKA
Z/4			Zábradlí schodiště ZŠ - tvořené nerezovou sítí se čtvercovým otvorem 40/40mm, síla lanka 1,5mm napnutou do nosných lanek Ø8mm. Kotveno do okolních žb konstrukcí. - součástí je kovové madlo Ø40mm včetně sloupků, barvy modré - včetně montážního a kotevního materiálu - včetně kompletního statického posouzení -hmotnost madla + kotevních desek: 107,52kg -plocha sítě: 43,5m2		1				1	DODÁVKA V KOMPLETIZOVANÉM PROVEDENÍ VČETNĚ ATESTU ZABUDOVÁNÍ VÝROBKU MUSÍ ODPOVÍDAT ČSN PŘED VÝROBOU ROZMĚRY OVĚŘIT ZAMĚŘENÍM NA STAVBĚ PŘÍPADNĚ NESROVNALOSTI KONZULTOVAT S PROJEKTANTEM

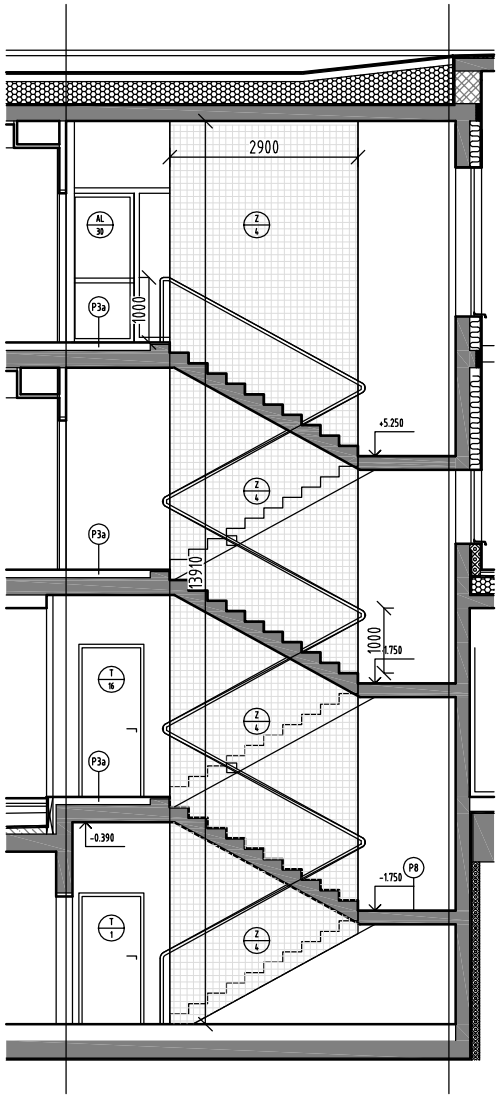

Z/4 - výpis materiálu - madlo									
		délka	šířka	tloušťka	plocha	ks	kg/bm	kg/ks	kg celkem
1	sloupek + madlo TR 40mm	24000				1	2,9	69,60	69,60
2	kotevní plotna	150	150	8		7		1,40	9,80
3	kotevní plech	150	80	6		5		0,60	3,00
4	kotevní materiál					1		20,00	20,00
5	prořez 5%								5,12
								celkem	107,52

INVESTOR : STATUTÁRNÍ MĚSTO BRNO
STAVBA : MATEŘSKÁ A ZÁKLADNÍ ŠKOLA ŠÁMALOVA, BRNO – ŽIDENICE
VYPRACOVAL : JIŘÍ MASOPUST 12/2021

D1.1 - ARCHITEKTONICKO STAVEBNÍ ŘEŠENÍ
VÝPIS ZÁMEČNICKÝCH VÝROBKŮ
SO 01 - MŠ A ZŠ

REVIZE 2 – 09/2025 Č. DOKUMENTU: D.1.1.14 STRANA : 3

OZNAČENÍ NA VÝKRESE	ROZMĚRY ŠÍŘKA (mm)	ROZMĚRY VÝŠKA (mm)	SCHEMATICKÝ NÁKRES (POHLED Z EXTERIÉRU)	POČET KUSŮ 1PP	1NP	2NP	3NP	STŘECHA	CELKEM	POZNÁMKA
Z/5			Madla na schodišti ZŠ (vnější) -TR Ø40mm, -jedno madlo ve výšce 1000mm (barva červená), druhé 600mm (barva žlutá) -kotveno do žb stěn přes kotevní plech (barva dle madla) -vzdálenost madla od stěny 60mm - včetně montážního a kotevního materiálu -zábradlí provést dle ČSN 743305 - OCHRANNÁ ZÁBRADLÍ		1				1	DODÁVKA V KOMPLETIZOVANÉM PROVEDENÍ VČETNĚ ATESTU ZABUDOVÁNÍ VÝROBKU MUSÍ ODPOVÍDAT ČSN PŘED VÝROBOU ROZMĚRY OVĚŘIT ZAMĚŘENÍM NA STAVBĚ PŘÍPADNĚ NESROVNALOSTI KONZULTOVAT S PROJEKTANTEM

DETAIL KOTVENÍ MADLA - ŘEZ

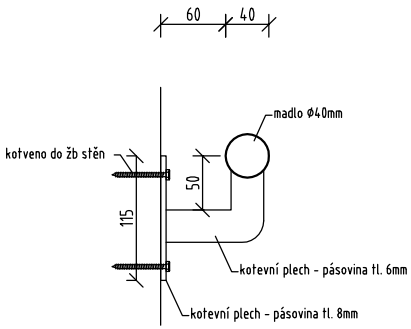

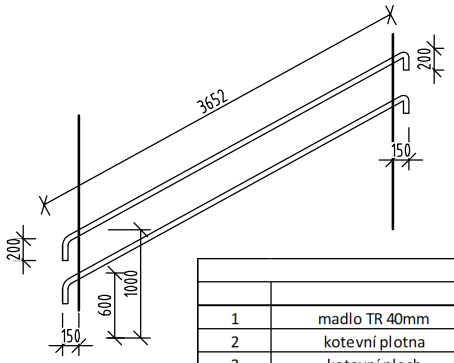

Z/5 - výpis materiálu - madlo									
		délka	šířka	tloušťka	plocha	ks	kg/bm	kg/ks	kg celkem
1	madlo TR 40mm	4000				12	2,9	11,60	139,20
2	kotevní plotna	150	150	8		36		1,40	50,40
3	kotevní plech	150	80	6		36		0,60	21,60
4	kotevní materiál					1		50,00	50,00
5	prořez 5%								13,06
								celkem	274,26

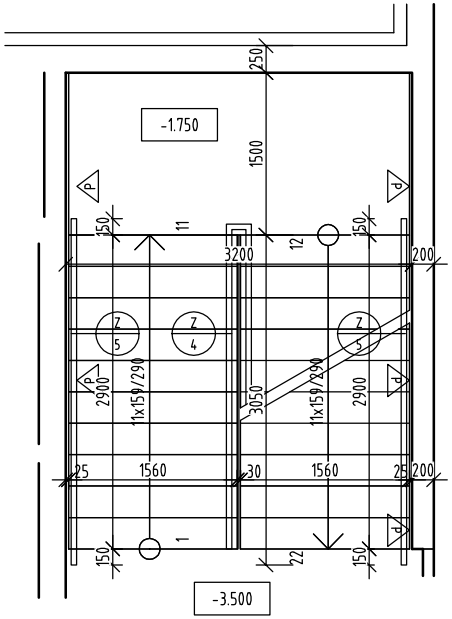

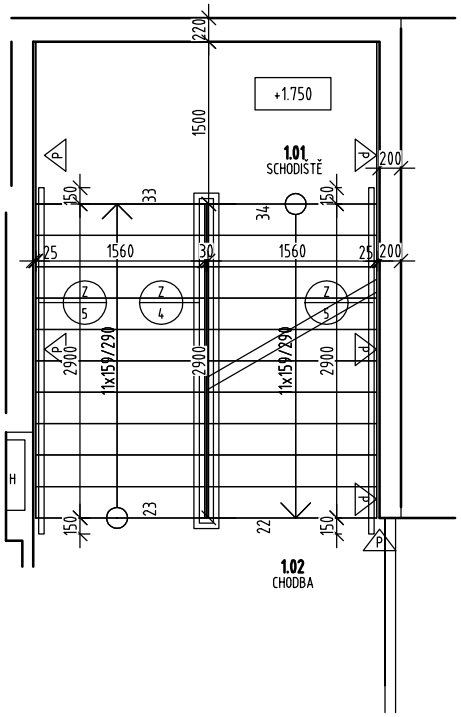

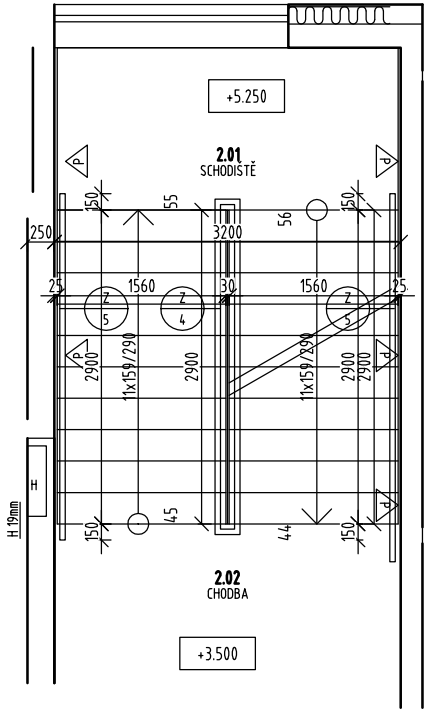

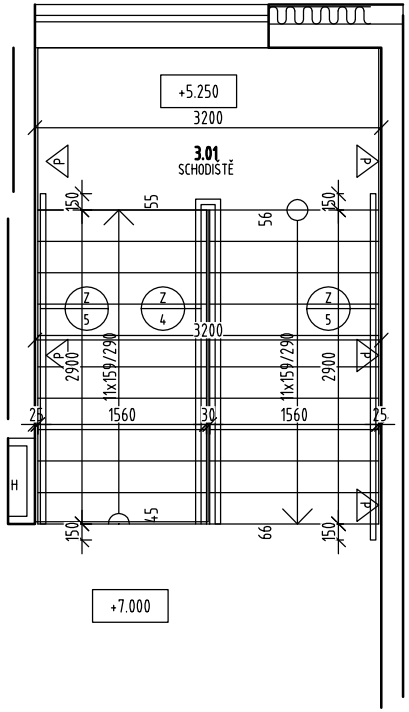

INVESTOR : STATUTÁRNÍ MĚSTO BRNO
STAVBA : MATEŘSKÁ A ZÁKLADNÍ ŠKOLA ŠÁMALOVA, BRNO - ŽIDENICE
VYPRACOVAL : JIŘÍ MASOPUST 12/2021

D1.1 - ARCHITEKTONICKO STAVEBNÍ ŘEŠENÍ
VÝPIS ZÁMEČNICKÝCH VÝROBKŮ
SO 01 - MŠ A ZŠ

REVIZE 2 - 09/2025 Č. DOKUMENTU: D.1.1.14 STRANA : 4

OZNAČENÍ NA VÝKRESE	ROZMĚRY ŠÍŘKA (mm)	ROZMĚRY VÝŠKA (mm)	SCHEMATICKÝ NÁKRES (POHLED Z EXTERIÉRU)	POČET KUSŮ 1PP	1NP	2NP	3NP	STŘECHA	CELKEM	POZNÁMKA
Z/6			Zábradlí schodiště MŠ		1				1	

- tvořené nerezovou sítí se čtvercovým otvorem 40/40mm, síla lanka 1,5mm napnutou do nosných lanek Ø8mm. Kotveno do okolních žb konstrukcí.
- součástí je kovové madlo Ø40mm včetně sloupků v barvě modré
- včetně montážního a kotevního materiálu
- včetně kompletního statického posouzení

součástí výrobku jsou i dveře 900/2300 pravé
kovový rám, výplň síť jako na schodišti, barva bílá
-Kování : klika/ klika, materiál leštěná mosaz, cylindrický zámek,
-Kování s funkcí "panikové kliky" dle ČSN EN 179
-systém generálního klíče (viz specifikace ostatních výrobků)
-Rozměry před výrobou ověřit na stavbě
Součástí dodávky bude výrobní dokumentace odsouhlasená architektem

-hmotnost madla + kotevních desek: 81,09kg
-plocha sítě: 37,2m2

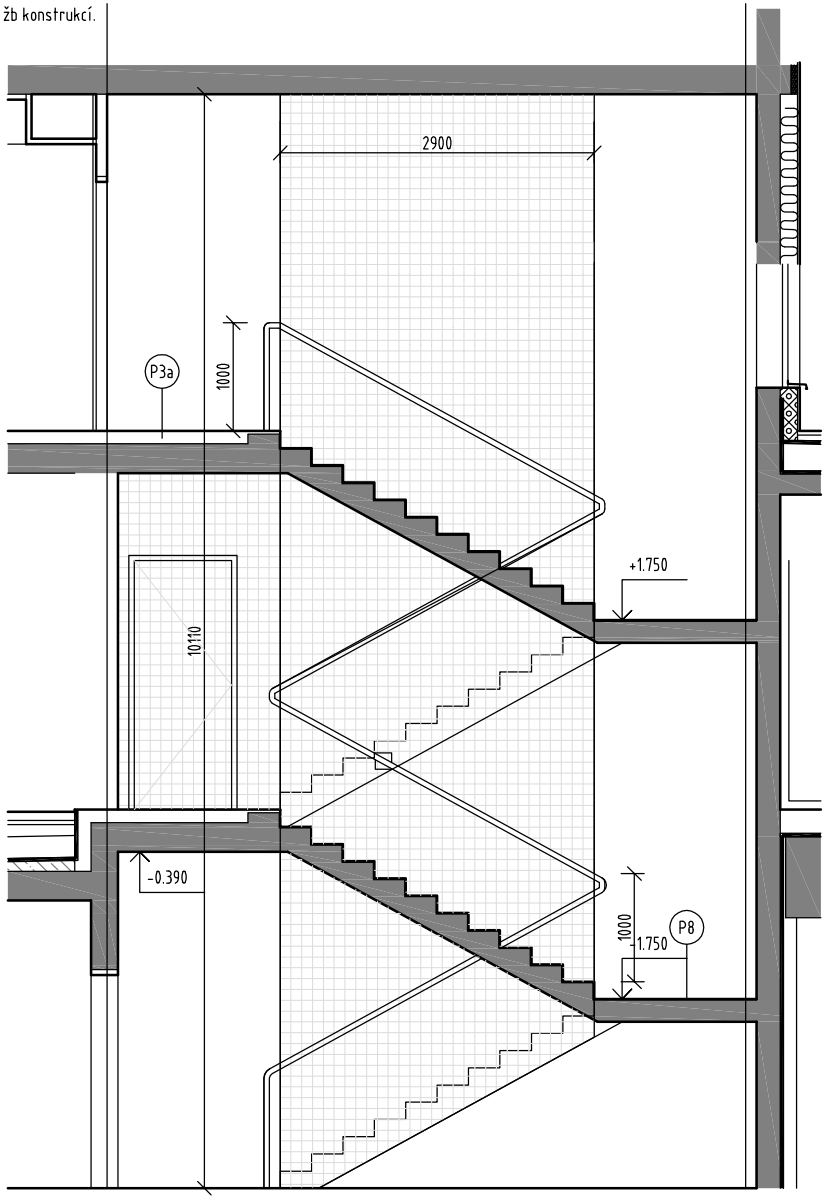

Z/6 - výpis materiálu - madlo									
		délka	šířka	tloušťka	plocha	ks	kg/bm	kg/ks	kg celkem
1	sloupek + madlo TR 40mm	16700				1	2,9	48,43	48,43
2	kotevní plotna	150	150	8		6		1,40	8,40
3	kotevní plech	150	80	6		4		0,60	2,40
4	kotevní materiál					1		18,00	18,00
5	prořez 5%								3,86
								celkem	81,09

DODÁVKA V KOMPLETIZOVANÉM PROVEDENÍ VČETNĚ ATESTU
ZABUDOVÁNÍ VÝROBKU MUSÍ ODPOVÍDAT ČSN
PŘED VÝROBOU ROZMĚRY OVĚŘIT ZAMĚŘENÍM NA STAVBĚ
PŘÍPADNĚ NESROVNALOSTI KONZULTOVAT S PROJEKTANTEM

OZNAČENÍ NA VÝKRESE	ROZMĚRY ŠÍŘKA (mm)	ROZMĚRY VÝŠKA (mm)	SCHEMATICKÝ NÁKRES (POHLED Z EXTERIÉRU)	POČET KUSŮ 1PP	1NP	2NP	3NP	STŘECHA	CELKEM	POZNÁMKA
Z/7			Madla na schodišti MŠ (vnější) -TR Ø40mm, nerez -jedno madlo ve výšce 1000mm (barva červená), druhé 600mm (barva žlutá) -kotveno do žb stěn přes kotevní plech (barva dle madla) -vzdálenost madla od stěny 60mm - včetně montážního a kotevního materiálu -zábradlí provést dle ČSN 743305 - OCHRANNÁ ZÁBRADLÍ		1				1	DODÁVKA V KOMPLETIZOVANÉM PROVEDENÍ VČETNĚ ATESTU ZABUDOVÁNÍ VÝROBKU MUSÍ ODPOVÍDAT ČSN PŘED VÝROBOU ROZMĚRY OVĚŘIT ZAMĚŘENÍM NA STAVBĚ PŘÍPADNÉ NESROVNALOSTI KONZULTOVAT S PROJEKTANTEM

DETAIL KOTVENÍ MADLA - ŘEZ

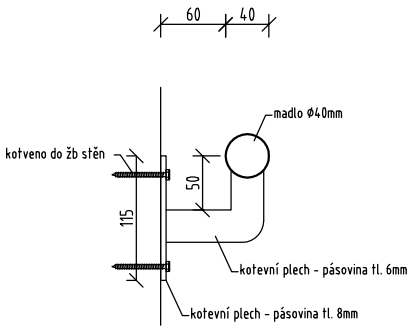

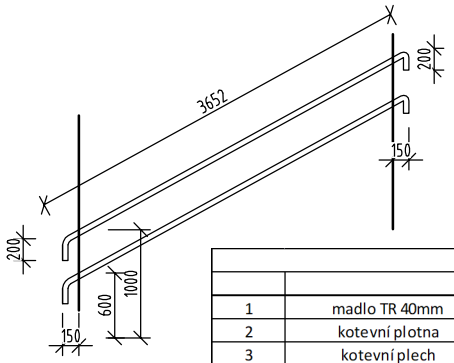

Z/7 - výpis materiálu - madlo									
		délka	šířka	tloušťka	plocha	ks	kg/bm	kg/ks	kg celkem
1	madlo TR 40mm	4000				8	2,9	11,60	92,80
2	kotevní plotna	150	150	8		24		1,40	33,60
3	kotevní plech	150	80	6		24		0,60	14,40
4	kotevní materiál					1		45,00	45,00
5	prořez 5%								9,29
								celkem	195,09

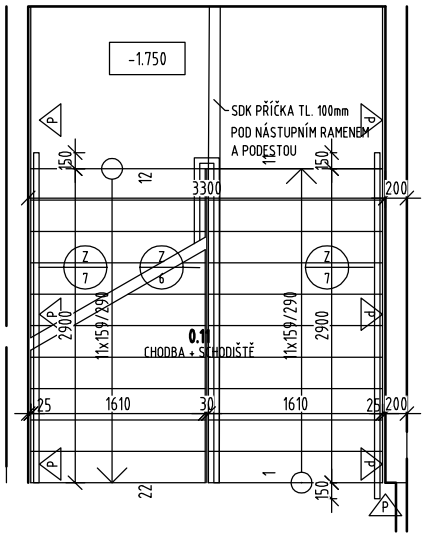

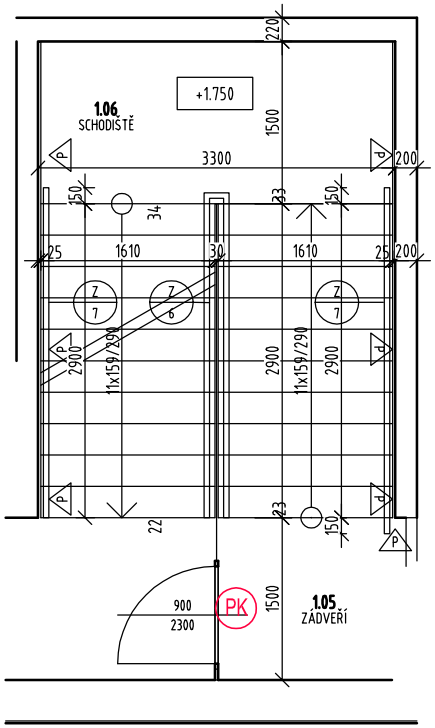

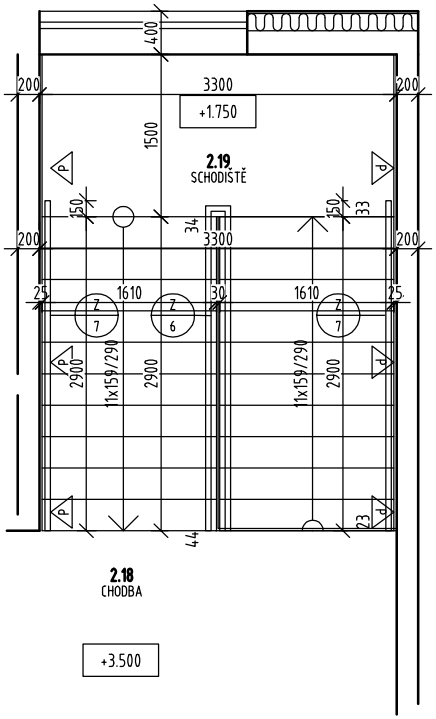

OZNAČENÍ NA VÝKRESE	ROZMĚRY		SCHEMATICKÝ NÁKRES (POHLED Z EXTERIÉRU)	POČET KUSŮ						POZNÁMKA
	ŠÍŘKA (mm)	VÝŠKA (mm)		1PP	1NP	2NP	3NP	STŘECHA	CELKEM	
Z 8			Neobsazeno							
Z 9			Neobsazeno							

OZNAČENÍ NA VÝKRESE	ROZMĚRY ŠÍŘKA (mm)	ROZMĚRY VÝŠKA (mm)	SCHEMATICKÝ NÁKRES (POHLED Z EXTERIÉRU)	POČET KUSŮ 1PP	1NP	2NP	3NP	STŘECHA	CELKEM	POZNÁMKA
Z/10			Ocelová konstrukce pro VZT jednotky NUTNO OVĚŘIT A PŘÍPADNĚ UPRAVIT DLE KONKRÉTNÍCH VYBRANÝCH JEDNOTEK VZT!!! -vše žárově pozinkováno -sloupky z trubek vyplnit tepelnou izolací -kotveno do žb stropní desky -rozměr rámu 770 × 3400mm, výška 880mm -hmotnost 173,26kg					1	1	DODÁVKA V KOMPLETIZOVANÉM PROVEDENÍ VČETNĚ ATESTU ZABUDOVÁNÍ VÝROBKU MUSÍ ODPOVÍDAT ČSN PŘED VÝROBOU ROZMĚRY OVĚŘIT ZAMĚŘENÍM NA STAVBĚ PŘÍPADNĚ NESROVNALOSTI KONZULTOVAT S PROJEKTANTEM

PŮDORYS

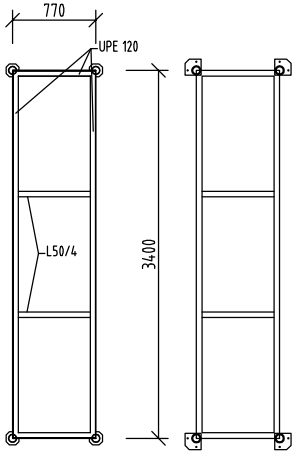

ŘEZ

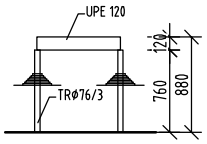

Z/10 - výpis materiálu									
		délka	šířka	tloušťka	plocha	ks	kg/bm	kg/ks	kg celkem
1	UPE 120	770				2	12,1	9,32	18,63
2	UPE 120	3400				2	12,1	41,14	82,28
3	L50/4	770				2	3,43	2,64	5,28
4	P5 50/110	110	50	5		8		0,20	1,60
5	P8 120/120	120	120	8		4		0,90	3,60
6	P10 150/150	150	150	10		4		1,80	7,20
7	TR 76/3	760				4	5,4	4,10	16,42
8	kotevní materiál					1		30,00	30,00
9	prořez 5%								8,25
								celkem	173,26

DETAIL KOTVENÍ

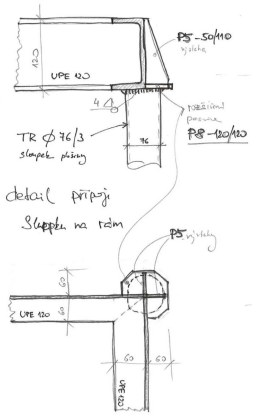

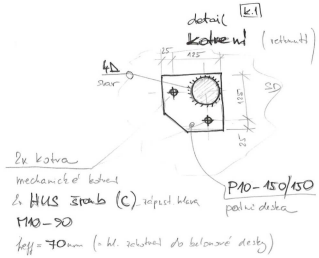

OZNAČENÍ NA VÝKRESE	ROZMĚRY ŠÍŘKA (mm)	ROZMĚRY VÝŠKA (mm)	SCHEMATICKÝ NÁKRES (POHLED Z EXTERIÉRU)	POČET KUSŮ 1PP	1NP	2NP	3NP	STŘECHA	CELKEM	POZNÁMKA
Z/11								1	1	DODÁVKA V KOMPLETIZOVANÉM PROVEDENÍ VČETNĚ ATESTU ZABUDOVÁNÍ VÝROBKU MUSÍ ODPOVÍDAT ČSN PŘED VÝROBOU ROZMĚRY OVĚŘIT ZAMĚŘENÍM NA STAVBĚ PŘÍPADNĚ NESROVNALOSTI KONZULTOVAT S PROJEKTANTEM

Ocelová konstrukce pro VZT jednotky
NUTNO OVĚŘIT A PŘÍPADNĚ UPRAVIT DLE KONKRÉTNÍCH VYBRANÝCH JEDNOTEK VZT!!!
-vše žárově pozinkováno
-sloupky z trubek vyplnit tepelnou izolací
-kotveno do žb stropní desky
-rozměr rámu 400 × 4340mm, výška 880mm
-hmotnost 191,77kg

PŮDORYS

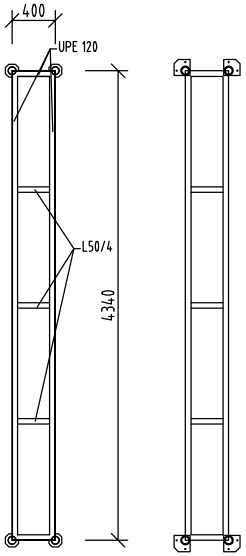

ŘEZ

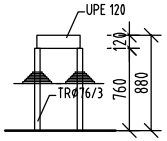

Z/11 - výpis materiálu									
		délka	šířka	tloušťka	plocha	ks	kg/bm	kg/ks	kg celkem
1	UPE 120	400				2	12,1	4,84	9,68
2	UPE 120	4340				2	12,1	52,51	105,03
3	L50/4	400				3	3,43	1,37	4,12
4	P5 50/110	110	50	5		8		0,20	1,60
5	P8 120/120	120	120	8		4		0,90	3,60
6	P10 150/150	150	150	10		4		1,80	7,20
7	TR 76/3	760				4	5,4	4,10	16,42
8	kotevní materiál					1		35,00	35,00
9	prořez 5%								9,13
								celkem	191,77

DETAIL KOTVENÍ

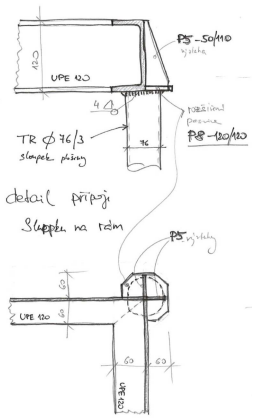

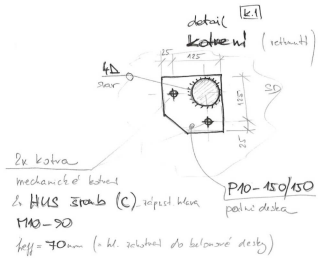

INVESTOR : STATUTÁRNÍ MĚSTO BRNO
STAVBA : MATEŘSKÁ A ZÁKLADNÍ ŠKOLA ŠÁMALOVA, BRNO – ŽIDENICE
VYPRACOVAL : JIŘÍ MASOPUST 12/2021

D1.1 - ARCHITEKTONICKO STAVEBNÍ ŘEŠENÍ
VÝPIS ZÁMEČNICKÝCH VÝROBKŮ
SO 01 - MŠ A ZŠ

REVIZE 2 – 09/2025 Č. DOKUMENTU: D.1.1.14 STRANA : 9

OZNAČENÍ NA VÝKRESE	ROZMĚRY ŠÍŘKA (mm)	ROZMĚRY VÝŠKA (mm)	SCHEMATICKÝ NÁKRES (POHLED Z EXTERIÉRU)	POČET KUSŮ 1PP	1NP	2NP	3NP	STŘECHA	CELKEM	POZNÁMKA
Z/12								1	1	DODÁVKA V KOMPLETIZOVANÉM PROVEDENÍ VČETNĚ ATESTU ZABUDOVÁNÍ VÝROBKU MUSÍ ODPOVÍDAT ČSN PŘED VÝROBOU ROZMĚRY OVĚŘIT ZAMĚŘENÍM NA STAVBĚ PŘÍPADNÉ NESROVNALOSTI KONZULTOVAT S PROJEKTANTEM

Ocelová konstrukce pro VZT jednotky
NUTNO OVĚŘIT A PŘÍPADNĚ UPRAVIT DLE KONKRÉTNÍCH VYBRANÝCH JEDNOTEK VZT!!!
-vše žárově pozinkováno
-sloupky z trubek vyplnit tepelnou izolací
-kotveno do žb stropní desky
-rozměr rámu 400 × 2140mm, výška 880mm
-hmotnost 122,49kg

PŮDORYS

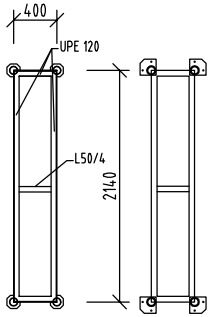

ŘEZ

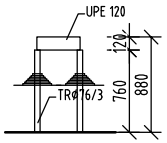

Z/12 - výpis materiálu									
		délka	šířka	tloušťka	plocha	ks	kg/bm	kg/ks	kg celkem
1	UPE 120	400				2	12,1	4,84	9,68
2	UPE 120	2140				2	12,1	25,89	51,79
3	L50/4	400				1	3,43	1,37	1,37
4	P5 50/110	110	50	5		8		0,20	1,60
5	P8 120/120	120	120	8		4		0,90	3,60
6	P10 150/150	150	150	10		4		1,80	7,20
7	TR 76/3	760				4	5,4	4,10	16,42
8	kotevní materiál					1		25,00	25,00
9	prořez 5%								5,83
								celkem	122,49

DETAIL KOTVENÍ

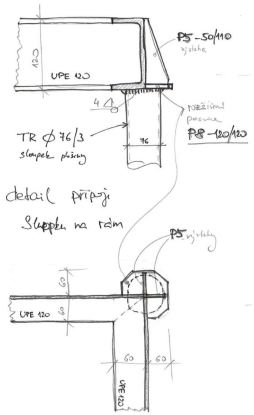

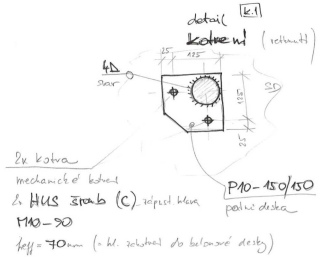

INVESTOR : STATUTÁRNÍ MĚSTO BRNO
STAVBA : MATEŘSKÁ A ZÁKLADNÍ ŠKOLA ŠÁMALOVA, BRNO – ŽIDENICE
VYPRACOVAL : JIŘÍ MASOPUST 12/2021

D1.1 - ARCHITEKTONICKO STAVEBNÍ ŘEŠENÍ
VÝPIS ZÁMEČNICKÝCH VÝROBKŮ
SO 01 - MŠ A ZŠ

REVIZE 2 – 09/2025 Č. DOKUMENTU: D.1.1.14 STRANA : 10

OZNAČENÍ NA VÝKRESE	ROZMĚRY		SCHEMATICKÝ NÁKRES (POHLED Z EXTERIÉRU)	POČET KUSŮ						POZNÁMKA
	ŠÍŘKA (mm)	VÝŠKA (mm)		1PP	1NP	2NP	3NP	STŘECHA	CELKEM	
Z 13			-KOMPLET ZATEPLENÝ VÝLEZ NA PLOCHOU STŘECHU, -VČ STAHOVACÍCH SCHŮDKŮ, PAROTĚSNÉHO LÍMCE PRO NAPOJENÍ NA PAROZÁBRANU STŘECHY, INTERIÉROVÉHO POKLOPU (UZAMYKATELNÉHO) A ZATEPLENÉ MANŽETY VÝŠKY CCA 1100mm -PRO STAVEBNÍ OTVOR 700×1400mm -VÝROBEK BUDE ODPOVÍDAT UMÍSTĚNÍ V ÚC -ROZMĚRY PŘED VÝROBOU OVĚŘIT NA STAVBĚ					1	1	DODÁVKA V KOMPLETIZOVANÉM PROVEDENÍ VČETNĚ ATESTU ZABUDOVÁNÍ VÝROBKU MUSÍ ODPOVÍDAT ČSN PŘED VÝROBOU ROZMĚRY OVĚŘIT ZAMĚŘENÍM NA STAVBĚ PŘÍPADNĚ NESROVNALOSTI KONZULTOVAT S PROJEKTANTEM
Z 14			REVIZNÍ DVÍŘKA V SDK PODHLEDU, 600×600mm VČ. RÁMU PRO PŘÍSTUP K TECHNOLOGII, BEZ POŽÁRNÍ ODOLNOSTI V ÚPRAVĚ SDK DESKOU			6			6	DODÁVKA V KOMPLETIZOVANÉM PROVEDENÍ VČETNĚ ATESTU ZABUDOVÁNÍ VÝROBKU MUSÍ ODPOVÍDAT ČSN PŘED VÝROBOU ROZMĚRY OVĚŘIT ZAMĚŘENÍM NA STAVBĚ PŘÍPADNĚ NESROVNALOSTI KONZULTOVAT S PROJEKTANTEM
Z 15			REVIZNÍ DVÍŘKA V SDK PŘÍČCE, 600×600mm VČ. RÁMU PRO PŘÍSTUP K TECHNOLOGII, BEZ POŽÁRNÍ ODOLNOSTI V ÚPRAVĚ SDK DESKOU			1			1	DODÁVKA V KOMPLETIZOVANÉM PROVEDENÍ VČETNĚ ATESTU ZABUDOVÁNÍ VÝROBKU MUSÍ ODPOVÍDAT ČSN PŘED VÝROBOU ROZMĚRY OVĚŘIT ZAMĚŘENÍM NA STAVBĚ PŘÍPADNĚ NESROVNALOSTI KONZULTOVAT S PROJEKTANTEM

OZNAČENÍ NA VÝKRESE	ROZMĚRY		SCHEMATICKÝ NÁKRES (POHLED Z EXTERIÉRU)	POČET KUSŮ						POZNÁMKA
	ŠÍŘKA (mm)	VÝŠKA (mm)		1PP	1NP	2NP	3NP	STŘECHA	CELKEM	
Z/16			Pomocný "L" profil 150/100/10, pro vynesení zdiva na žb. parapetu. - žárově zinkovaný - kotveno do žb přes chemické kotvy - délka 1ks - 8800mm, celkem 2ks (1×2.NP + 1×3.NP) -hmotnost celkem 405,13kg (oba kusy)			1	1		2	DODÁVKA V KOMPLETIZOVANÉM PROVEDENÍ VČETNĚ ATESTU ZABUDOVÁNÍ VÝROBKU MUSÍ ODPOVÍDAT ČSN PŘED VÝROBOU ROZMĚRY OVĚŘIT ZAMĚŘENÍM NA STAVBĚ PŘÍPADNÉ NESROVNALOSTI KONZULTOVAT S PROJEKTANTEM
Z/17			Systémový nerezový dilatační profil k sousedním domům -výška 11,5m -šířka mezery dle skutečnosti, předpoklad cca 200mm			4			4	DODÁVKA V KOMPLETIZOVANÉM PROVEDENÍ VČETNĚ ATESTU ZABUDOVÁNÍ VÝROBKU MUSÍ ODPOVÍDAT ČSN PŘED VÝROBOU ROZMĚRY OVĚŘIT ZAMĚŘENÍM NA STAVBĚ PŘÍPADNÉ NESROVNALOSTI KONZULTOVAT S PROJEKTANTEM
Z/18	R2		Systémový nerezový podlahový dilatační profil -délka 9360mm -šířka mezery cca 20mm		1				1	DODÁVKA V KOMPLETIZOVANÉM PROVEDENÍ VČETNĚ ATESTU ZABUDOVÁNÍ VÝROBKU MUSÍ ODPOVÍDAT ČSN PŘED VÝROBOU ROZMĚRY OVĚŘIT ZAMĚŘENÍM NA STAVBĚ PŘÍPADNÉ NESROVNALOSTI KONZULTOVAT S PROJEKTANTEM

Z/16 - výpis materiálu

		délka	šířka	tloušťka	plocha	ks	kg/bm	kg/ks	kg celkem
1	L150/100/10	8800				2	19,65	172,92	345,84
2	kotevní materiál					1		40,00	40,00
3	prořez 5%								19,29
								celkem	405,13

OZNAČENÍ NA VÝKRESE	ROZMĚRY		SCHEMATICKÝ NÁKRES (POHLED Z EXTERIÉRU)	POČET KUSŮ						POZNÁMKA
	ŠÍŘKA (mm)	VÝŠKA (mm)		1PP	1NP	2NP	3NP	STŘECHA	CELKEM	
Z 19 R1	8500	2920	Rolovací hliníková bezpečnostní mříž pro čistý otvor rozměru 8500/2930 -včetně přiznané schránky v nadpraží s krycím plechem (nadpraží zatepleno 200mm vaty, schránka bude montována až po zateplení stropu) vatou) -vodící lišty přiznané (špalety obložené keramickým obkladem, jedna navíc zateplena vatou tl. 100mm) -na motorový pohon, s dálkovým ovládáním, ovládání také klíčovým spínačem (z obou stran - od chodníku, i od objektu) -včetně záložního zdroje a možnosti ručního odblokování -roleta umístěna na únikové cestě na venkovní prostranství -včetně pružného kotvení (pro zamezení přenosu vibrací do stavebních konstrukcí) -včetně veškerého pomocného a kotevního materálu -RAL dle výběru architekta (bronz) Mříže se budou otvírat příchodem prvního pracovníka školy, po celou dobu výuky a pobytu dětí v budově bude mříž otevřená. Uzavírat se bude až odchodem posledního pracovníka.		1				1	DODÁVKA V KOMPLETIZOVANÉM PROVEDENÍ VČETNĚ ATESTU ZABUDOVÁNÍ VÝROBKU MUSÍ ODPOVÍDAT ČSN PŘED VÝROBOU ROZMĚRY OVĚŘIT ZAMĚŘENÍM NA STAVBĚ PŘÍPADNÉ NESROVNALOSTI KONZULTOVAT S PROJEKTANTEM
Z 20 R1	2350	2920	Rolovací hliníková bezpečnostní mříž pro čistý otvor rozměru 2350/2930 -včetně přiznané schránky v nadpraží s krycím plechem (nadpraží zatepleno 200mm vaty, schránka bude montována až po zateplení stropu) vatou) -vodící lišty přiznané (špalety obložené keramickým obkladem) -na motorový pohon, s dálkovým ovládáním, ovládání také klíčovým spínačem (z obou stran - od chodníku, i od objektu) -včetně záložního zdroje a možnosti ručního odblokování -roleta umístěna na únikové cestě na venkovní prostranství -včetně pružného kotvení (pro zamezení přenosu vibrací do stavebních konstrukcí) -včetně veškerého pomocného a kotevního materálu -RAL dle výběru architekta (bronz) Mříže se budou otvírat příchodem prvního pracovníka školy, po celou dobu výuky a pobytu dětí v budově bude mříž otevřená. Uzavírat se bude až odchodem posledního pracovníka.		3				3	DODÁVKA V KOMPLETIZOVANÉM PROVEDENÍ VČETNĚ ATESTU ZABUDOVÁNÍ VÝROBKU MUSÍ ODPOVÍDAT ČSN PŘED VÝROBOU ROZMĚRY OVĚŘIT ZAMĚŘENÍM NA STAVBĚ PŘÍPADNÉ NESROVNALOSTI KONZULTOVAT S PROJEKTANTEM
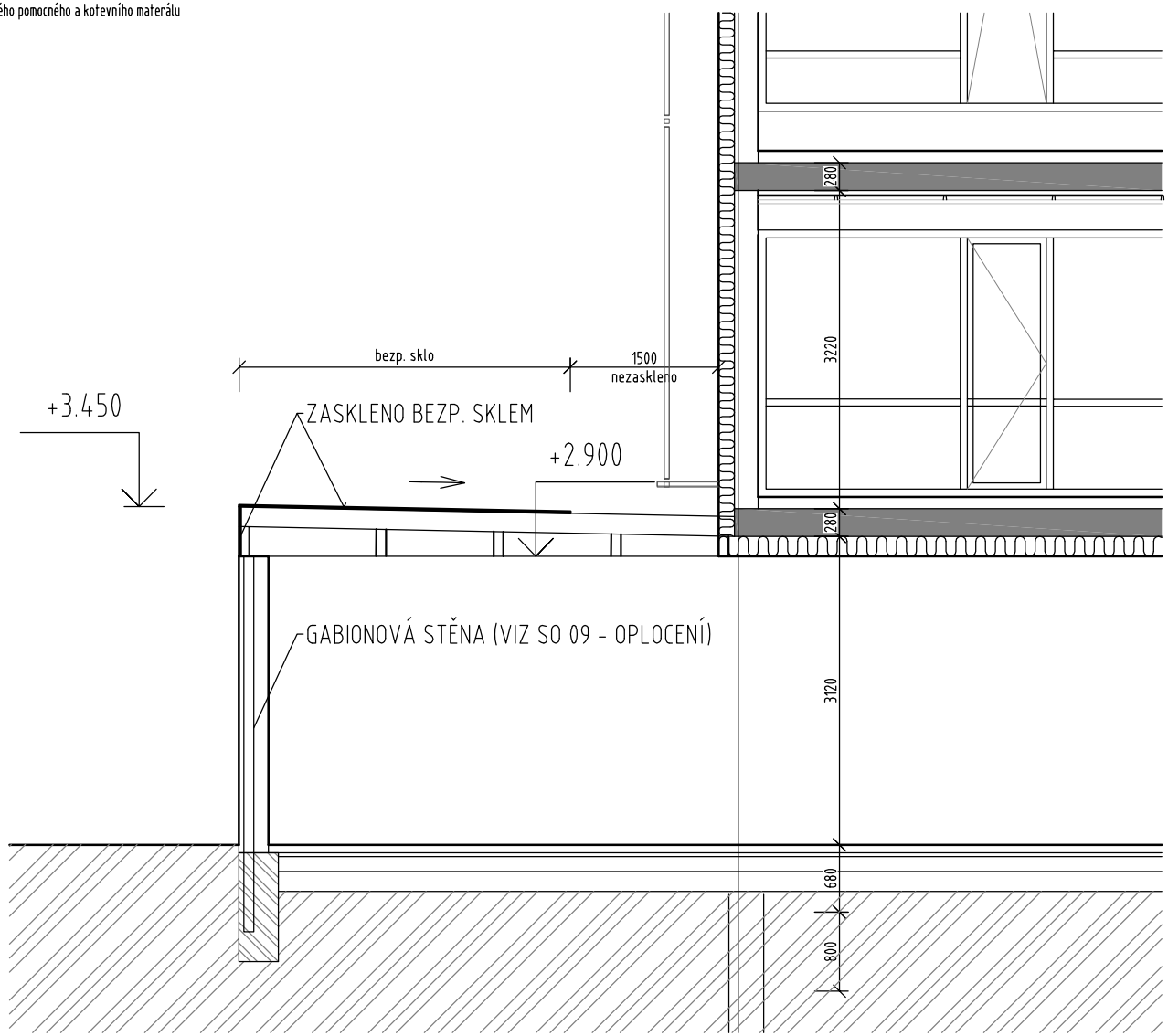
OZNAČENÍ NA VÝKRESE	ROZMĚRY ŠÍŘKA (mm)	ROZMĚRY VÝŠKA (mm)	SCHEMATICKÝ NÁKRES (POHLED Z EXTERIÉRU)	POČET KUSŮ 1PP	1NP	2NP	3NP	STŘECHA	CELKEM	POZNÁMKA
Z 21 R1			Částečné zastřešení niky na parkovací stání, celkový rozměr 13 × 4,9m VČETNĚ NOSNÉ KONSTRUKCE uložené na gabionovou stěnu a pomocné nosné konstrukce pro zasklení bezpečnostním sklem. Bezp. sklo bude provedeno z čela a boků stěny (cca výška 60cm) a potom zastřešení: cca 3,5×13m. Včetně statického návrhu a posouzení. -včetně veškerého pomocného a kotevního materálu		1				1	DODÁVKA V KOMPLETIZOVANÉM PROVEDENÍ VČETNĚ ATESTU ZABUDOVÁNÍ VÝROBKU MUSÍ ODPOVÍDAT ČSN PŘED VÝROBOU ROZMĚRY OVĚŘIT ZAMĚŘENÍM NA STAVBĚ PŘÍPADNĚ NESROVNALOSTI KONZULTOVAT S PROJEKTANTEM