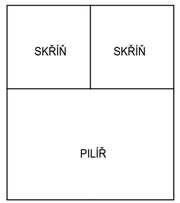

ROZVADĚČ RS3

TYP: OCPP nerezový s pilířem, celkové rozměry š1200x hl 300 x v1400
KRYTÍ: IP 54/20
PŘÍVOD: ZE SPODU
VÝVODY: ZE SPODU

POZNÁMKA :

ROZVODNÁ SOUSTAVA : 3+PEN, 50 HZ, 400/230 V, TN-C
NAPĚŤOVÁ SOUSTAVA V OBJEKTU : 3+PEN, 50 HZ, 400/230 V, TN-C
: 3+N+PE, 50 HZ, 400/230 V, TN-S
OCHRANA PŘED ÚRAZEM EL. PROUDEM DLE ČSN 33 2000-4-41 ed.3
ROZVADĚČ DIMEZOVAT S MOŽNOSTÍ NAPOJENÍ LED TV
PŘÍVODNÍ KABEL NENÍ PŘEDMĚTEM PD

VÝMĚNA OSVĚTLENÍ NA STADIONU SRBSKÁ - BRNO PROJEKTOVÁ DOKUMENTACE PRO PROVÁDĚNÍ STAVBY			IVO SLAČÁLEK elektroprojekce - instalace Kneslova 22, 618 00 Brno tel.: 608 877 320	
VEDOUCÍ PROJEKTU	M. VYPUŠŤÁK		DATUM	11/2025
ZODP. PROJEKTANT	I. SLAČÁLEK		ZAK. ČÍSLO	P - 1061/25
VYPRACOVAL	I. SLAČÁLEK		STUPEŇ	DPS
INVESTOR: STAREZ SPORT a.s., Křídlovická 911/34, 603 00 Brno			D.1.2 TECHNOLOG. ŘEŠENÍ	
ROZVÁDĚČ RS3			MĚŘÍTKO	Č. VÝKRESU D.1.2.2-04

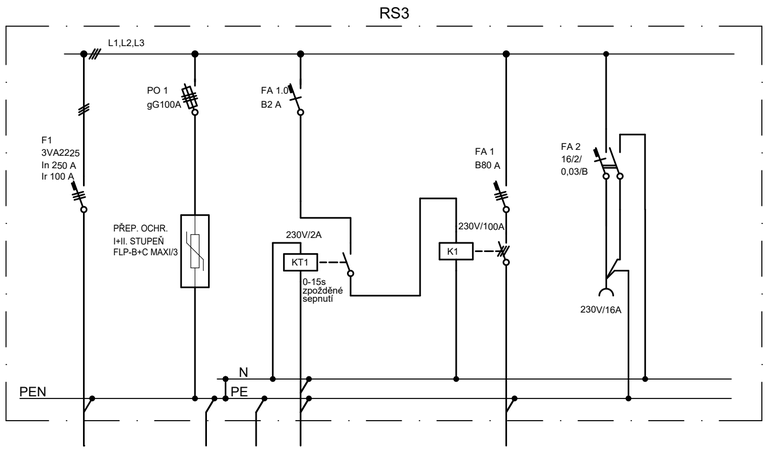

Číslo okruhu	STÁVAJÍCÍ							1		2
Kabel CYKY	3x70+50	CYA 25 ZŽ	FeZn 30/4	J 5x2,5				2x J 4x25		
Okruh	Přívod z RH	Uzemnění	Uzemnění	Ovládací kabel				Osvětlení stožár S3, RS3.1 27ks svítidel kabel AYKYz		Zásuvka DIN 230V/16A

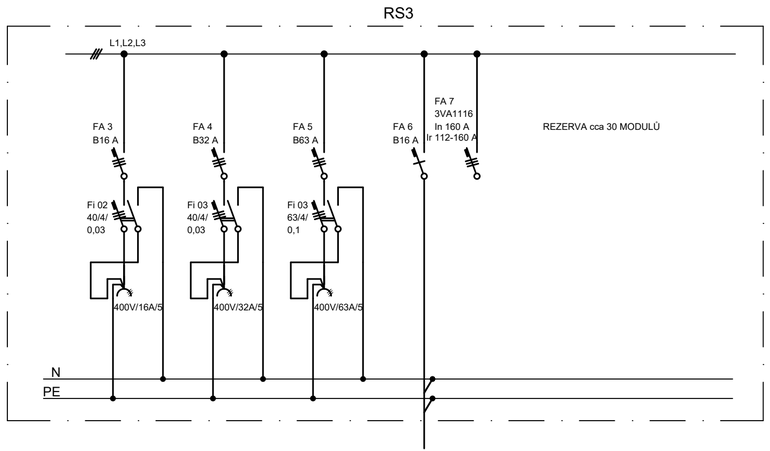

Číslo okruhu	3		4		5		6	7
Kabel CYKY							stávající	
Okruh	Zásuvka 400V/16A/5		Zásuvka 400V/32A/5		Zásuvka 400V/63A/5		Kamera	LED TV rezerva 90kW