BOKORYS KRYTU A MARKÝZ
1:50

ŘEZ V OSÁCH 8-12
(ROVNÁ ČÁST)

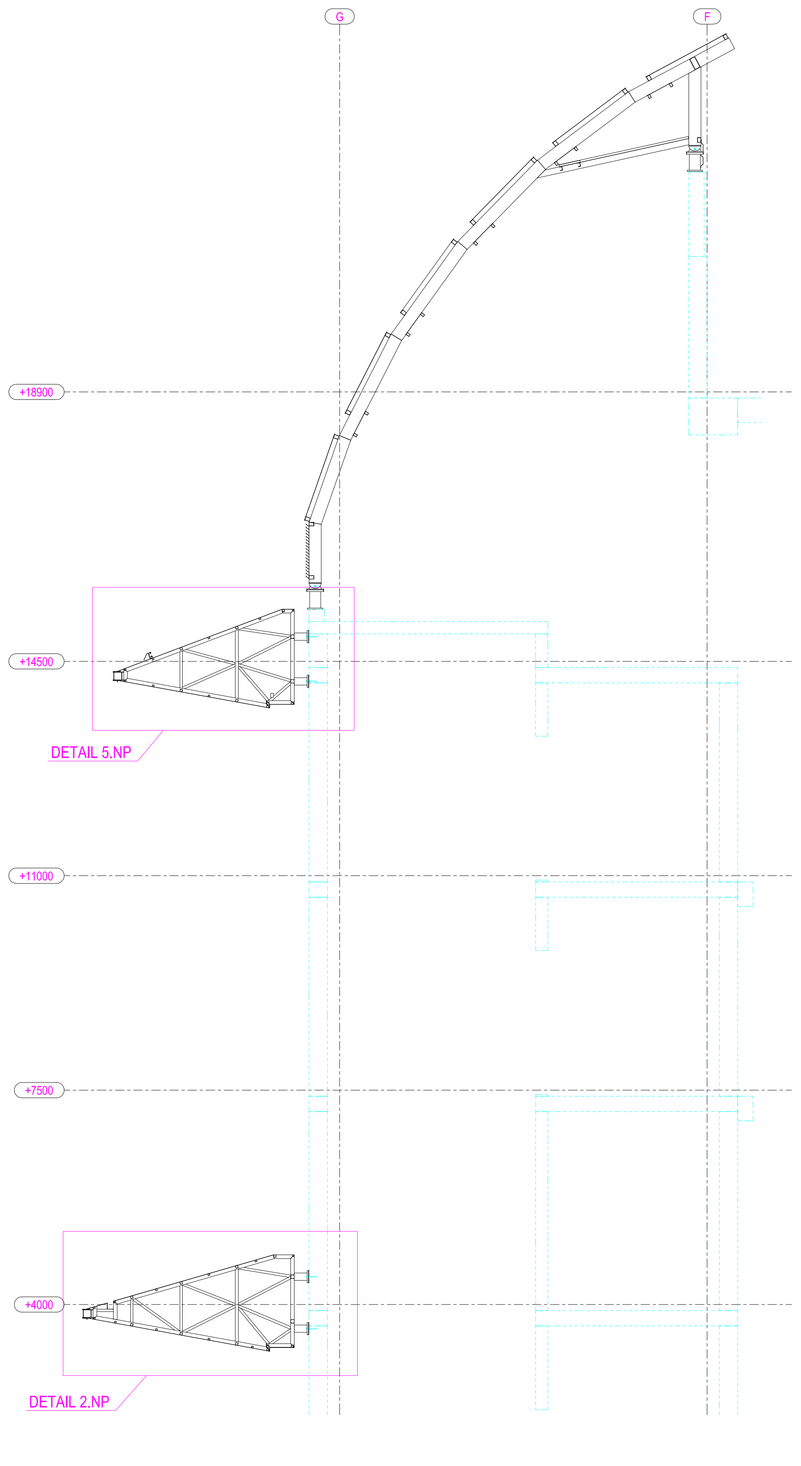

BOKORYS KRYTU A MARKÝZ
1:50

ŘEZ V OSÁCH 13-20
(OBLOUKOVÁ ČÁST)

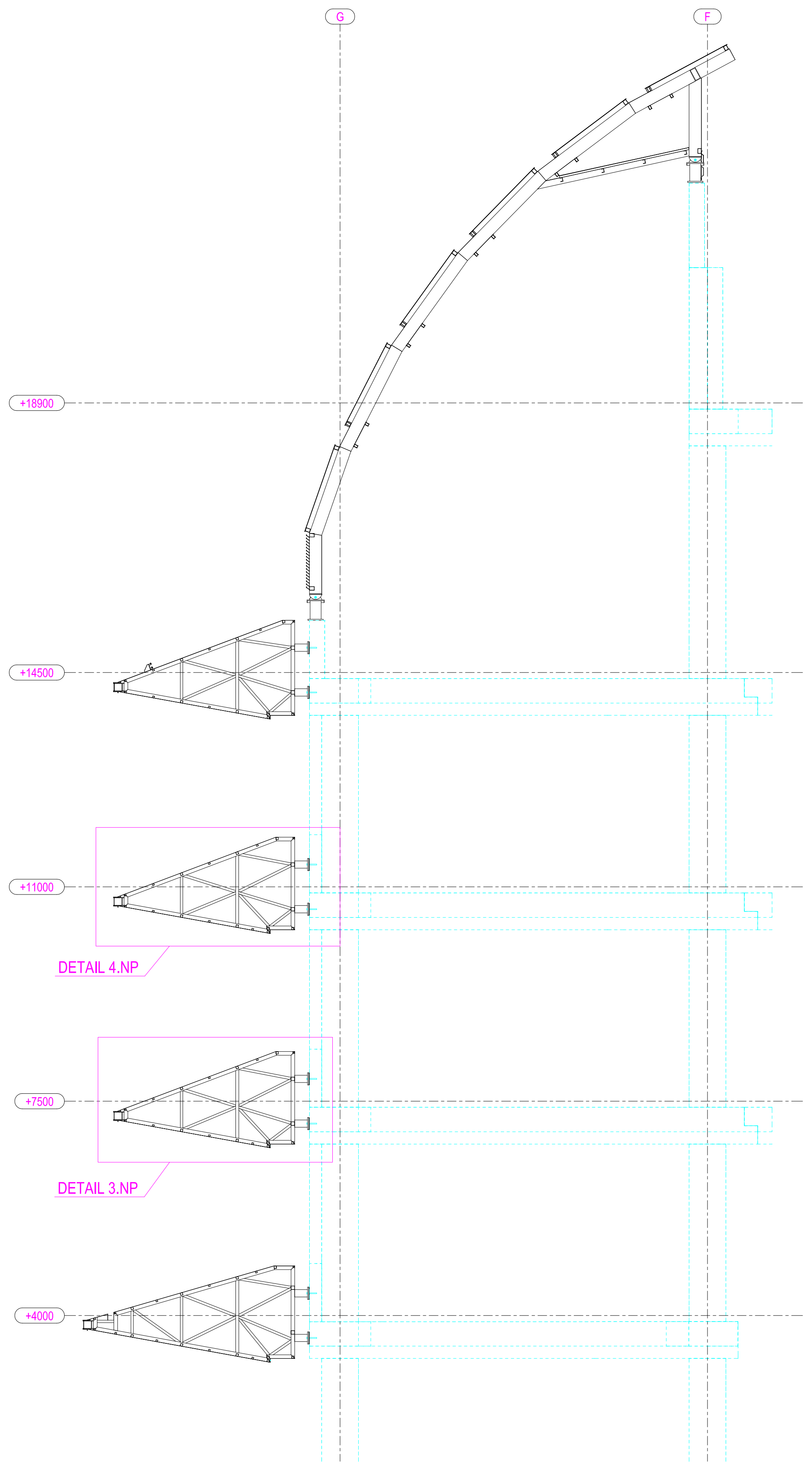

DETAIL 5.NP
1:20

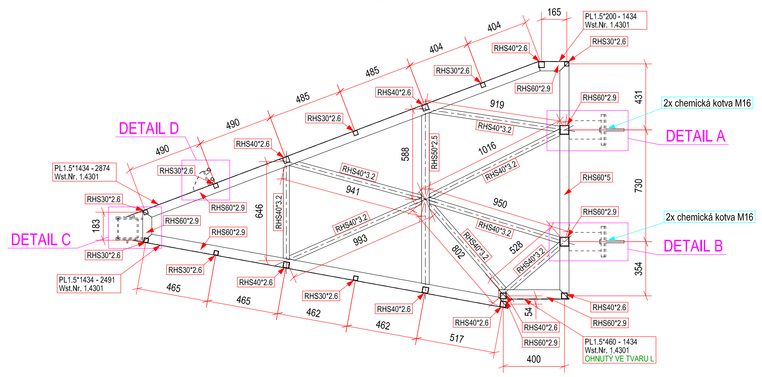

DETAIL A
1:5

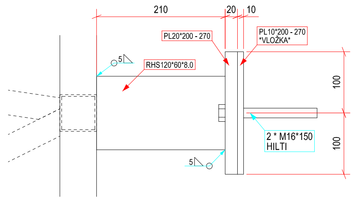

DETAIL B
1:5

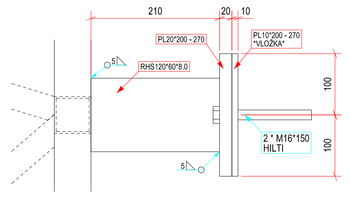

DETAIL D
1:5

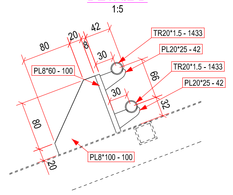

DETAIL C
1:5

PLECHOVÝ KRYT I SKLO JE V OBLOUKU ZKROUŽENÉ !!!

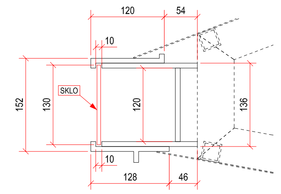

DETAIL 4.NP
1:20

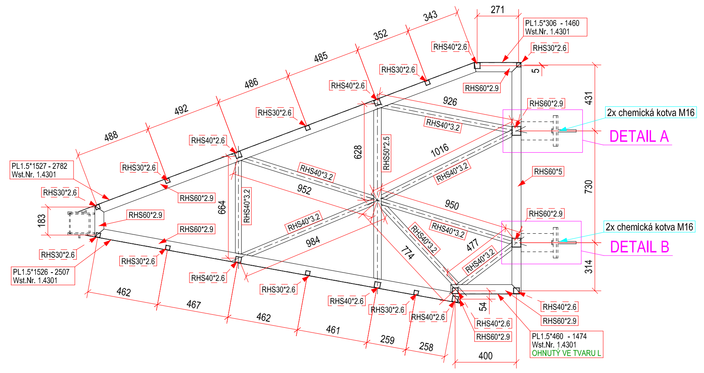

MARKÝZY VE 3. A 4.NP JSOU TOTOŽNÉ

DETAIL 3.NP
1:20

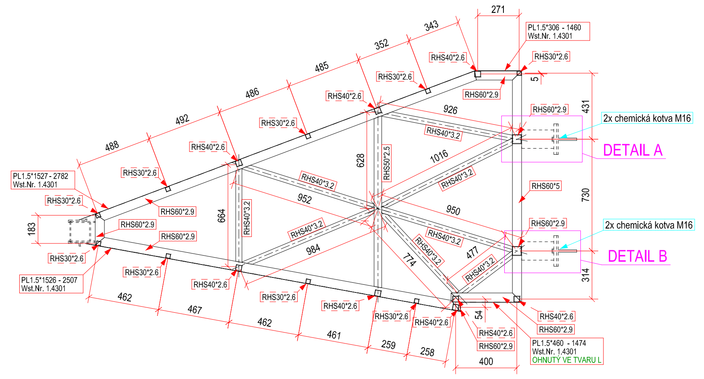

DETAIL 2.NP
1:20

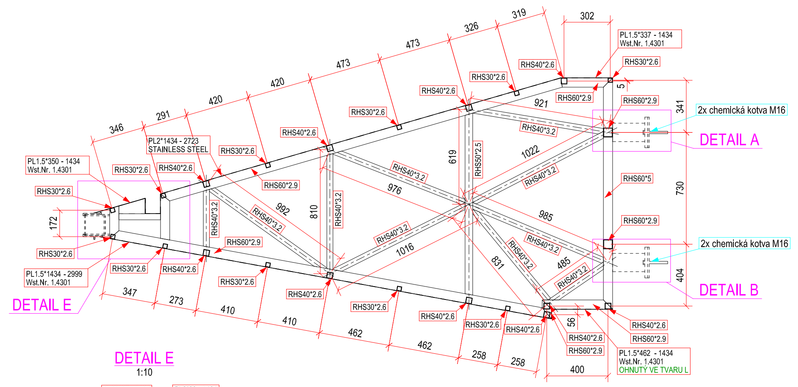

DETAIL E
1:10

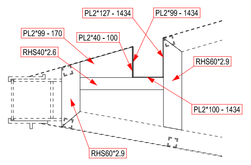

OK pro markýzy - 3D pohled
1:15

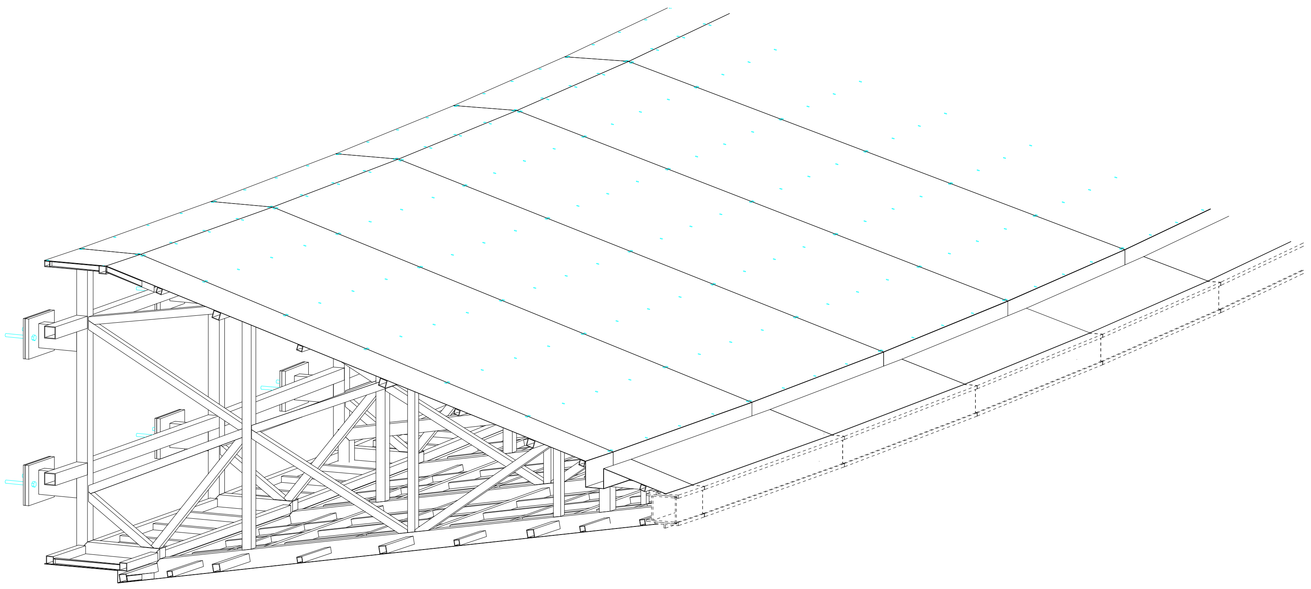

VÝROBNÍ SKUPINA, MATERIÁL

1. TŘÍDA PROVEDENÍ EXC3 DLE ČSN EN 1090-2 (HLAVNÍ KONSTRUKCE)
2. HLAVNÍ NOSNÉ KONSTRUKCE - S355J2 DLE ČSN EN 10025-2
3. DOPLŇKOVÉ KONSTRUKCE - S355J2 , S235JR (VIZ TECHN. ZPRÁVA)
4. DUTÉ PROFILY DLE ČSN EN 10210
5. TÁHLA - KONSTRUKČNÍ SYSTÉM TÁHEL S VÁLC. ZÁVITEM S MEZÍ KLUZU 520MPa
6. TRAPÉZOVÉ PLECHY - S320GD
7. ŠROUBY KVALITY 8.8, 10.9

POVRCHOVÁ OCHRANA

1. PROTIKOROZNÍ OCHRANA KONSTRUKCE: KOROZNÍ PROSTŘEDÍ C3, ŽIVOTNOST > 15 LET ČSN EN ISO 12944-5
2. TRYSKÁNÍ POVRCHU NA Sa 2,5 DLE ČSN ISO 8501-1
3. BAREVNOST OK DLE ARCHITEKTONICKÉHO NÁVRHU (PŘEDPOKLAD RAL 9023)
4. VŠECHNY VNĚJŠÍ HRANY DÍLCŮ UPRAVIT DLE ČSN EN ISO 12944-3 (ZKOSENÉ NEBO ZAOBLENÉ: r = 2,0 mm)
5. SPOJOVACÍ MATERIÁL, TÁHLA, POROROŠTY - ŽÁROVÉ ZINKOVÁNÍ

1. STUPEŇ JAKOSTI SVARŮ DLE ČSN EN ISO 5817 - STUPEŇ "B" (HLAVNÍ KONSTRUKCE)
2. U KOUTOVÝCH SVARŮ JE ZNAČENA JMENOVITÁ TLOUŠŤKA "a"
3. SVARY ZNAČENY DLE ČSN EN 22553
4. TOLERANCE DLE ČSN EN 1090-2, TŘÍDA FUNKČNÍCH TOLERANCÍ 1
5. PŘED ZAHÁJENÍM VÝROBY (RESP. PŘED ZPRACOVÁNÍM VÝROBNÍ DOKUMENTACE) NUTNO ZAMĚŘIT VŠECHNY NÁVAZNOSTI NA MÍSTĚ A V PŘÍPADĚ NUTNOSTI KONSTRUKCI TVAROVĚ PŘIZPŮSOBIT STÁVAJÍCÍM KONSTRUKCÍM.
6. PODROBNÉ POŽADAVKY NA KONSTRUKCI - VIZ TECHNICKÁ ZPÁVA
7. KRYTY VZT NEJSOU SOUČÁSTÍ PROJEKTU OK

Revize

Číslo	Datum	Popis změny	Jméno	Podpis
01	25.12022	Změna popisu krycího plechu	Beran	

±0,000=207,800 m n.m. Bpv

Objednatel
Statutární město Brno

Zastoupené: JUDr. Markétou Vaňkovou, primátorkou města Brna
Se sídlem:
Dominikánské náměstí 196/1
Brno-město, 602 00 Brno

B | R | N | O

Generální projektant – Společnost Arch.Design a A PLUS

A PLUS
Hlavní architekt projektu (autor): Prof. Ing. Karel Tuza, CSc.
Hlavní architekt projektu (autor): Ing. arch. Petr Uhlíř
Architekt projektu (autor): Ing. arch. Petra Soudková
Architekt projektu: Ing. arch. Vít Moor
Hlavní inženýr projektu: Ing. Jakub Holásek
Zástupce hlavního inženýra projektu: Ing. Tomáš Holásek
Projektant: Ing. Ondřej Vlach

Arch.Design
Hlavní projektant: Ing. Václav Morava
Projektant: Ing. Jakub Kapica
Manažer projektu: Ing. Miroslav Bílek
Koordinátor projektu: Ing. Bořivoj Křourek

A PLUS s.r.o.
Česká 12
602 00 Brno
IČ: 262 36 479
www.aplus.cz

Arch.Design, s.r.o.
Sochorova 23
616 00 Brno
IČ: 253 84 394
www.archdesign.cz

Místo stavby
Česká republika
Jihomoravský kraj
Brno
Brněnské výstaviště

Projektant části PD
Zodpovědný projektant: Ing. Vladimír Janata, CSc.
Vypracoval: Ing. Jan Vlčišín
Kontroloval: Ing. Jindřich Beran

EXCON s.r.o.
Sokolovská 203
190 00 Praha 9
IČ: 00506329
www.excon.cz

název stavby: MULTIFUNKČNÍ SPORTOVNÍ A KULTURNÍ PAVILON		zakázkové číslo objekt: B-19-103-100 3174-30	Dokumentace pro provádění stavby
stupeň dokumentace: DOKUMENTACE PRO PROVÁDĚNÍ STAVBY / DPS		SO 101	datum: 10/2021
část: STAVEBNĚ KONSTRUKČNÍ ŘEŠENÍ - (STKO)		číslo části: D.1.2-b	měřítko výkresu: 1:50, 1:20
KONSTRUKCE MARKÝZY		číslo výkresu: 611	číslo revize: 01

Česká Structures