0,000 = 266,120 m n. m. B.p.v.

pare číslo

generální projektant

Atelier 99 s.r.o.
Purkyňova 71/99
612 00 Brno

projektant části

via-electra s.r.o.
Purkyňova 648/125
612 00 Brno

architekt	Ing. arch. Petr Kaděra	vypracoval	Ing. Zdeněk Tulis
HIP	Ing. Ivana Ambrožová	kreslil	Ing. Zdeněk Tulis
kontroloval	Ing. Marek Vrba	zodp. projektant	Ing. Zdeněk Tulis

stavebník	Statutární město Brno, Dominikánské náměstí 196/1, Brno-město, 602 00 Brno
místo stavby	parc.č. 1938/550, 1938/559, 1938/560, 1930/1, 1930/26, 339/5, 3224/2, k.ú. Brno-Bystrc

dokument	A-20-23
datum	02/2022
formát	7x A4
stupeň	DPS
revize	00
měřítko	-

MŠ NAD DĚDINOU

název stavby

objekt **SO 01 MŠ NAD DĚDINOU**

část **D.1.4g TECHNIKA PROSTŘEDÍ STAVEB - MĚŘENÍ A REGULACE**

název dokumentu **TECHNOLOGICKÉ SCHÉMA**

číslo přílohy **002**

MŠ nad Dědinou

VZT č.1.1 – Větrání školky a kabinetů

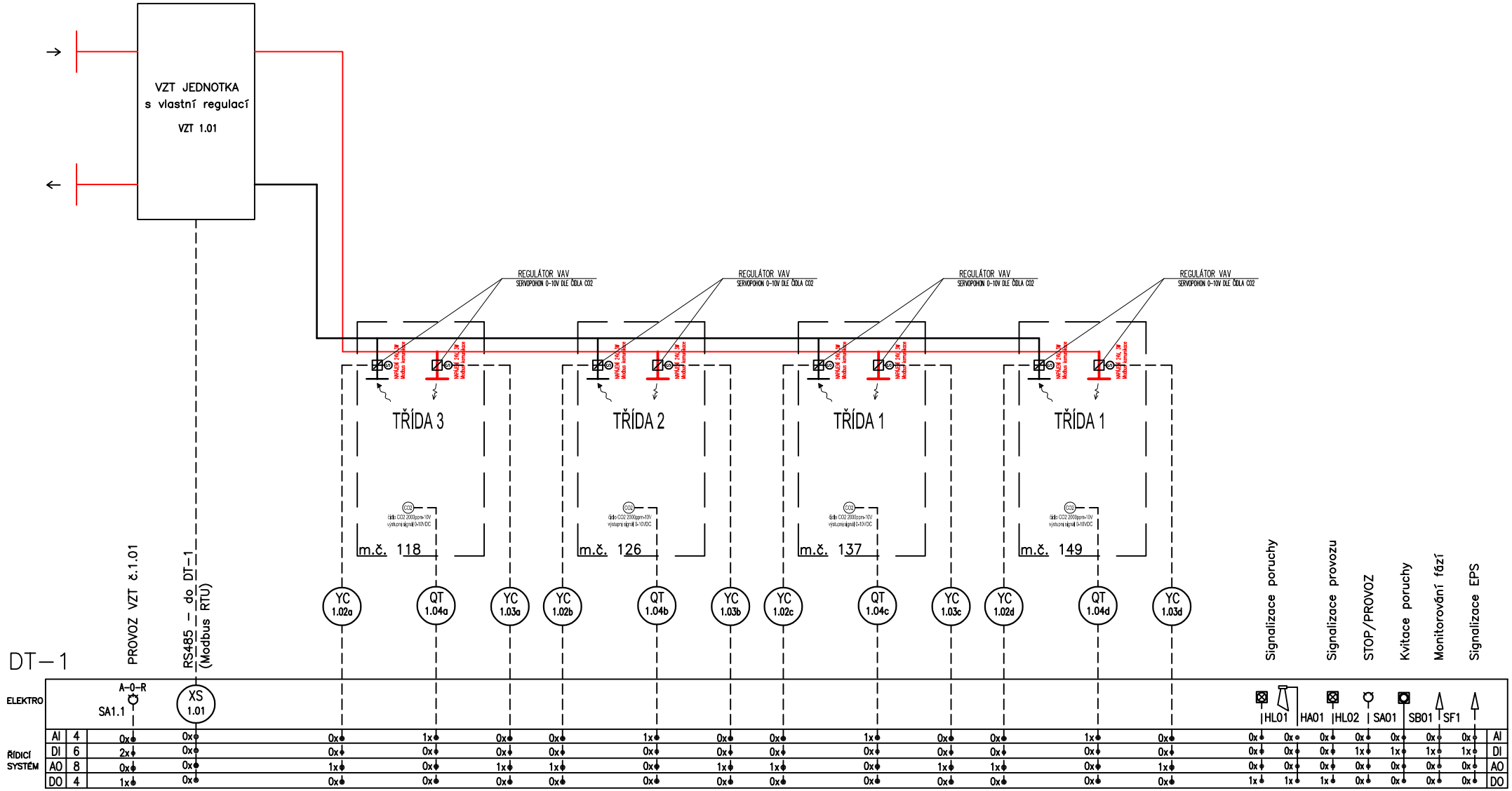

via electra	Název výkresu: Technologické schéma	Vypracoval: Ing. Zdeněk Tulis	Zakázka: MŠ nad Dědinou	Datum: 02/2022	Revize: 0	List: 2

MŠ nad Dědinou

VZT č.2.1 – Větrání kuchyně a skladů potravin

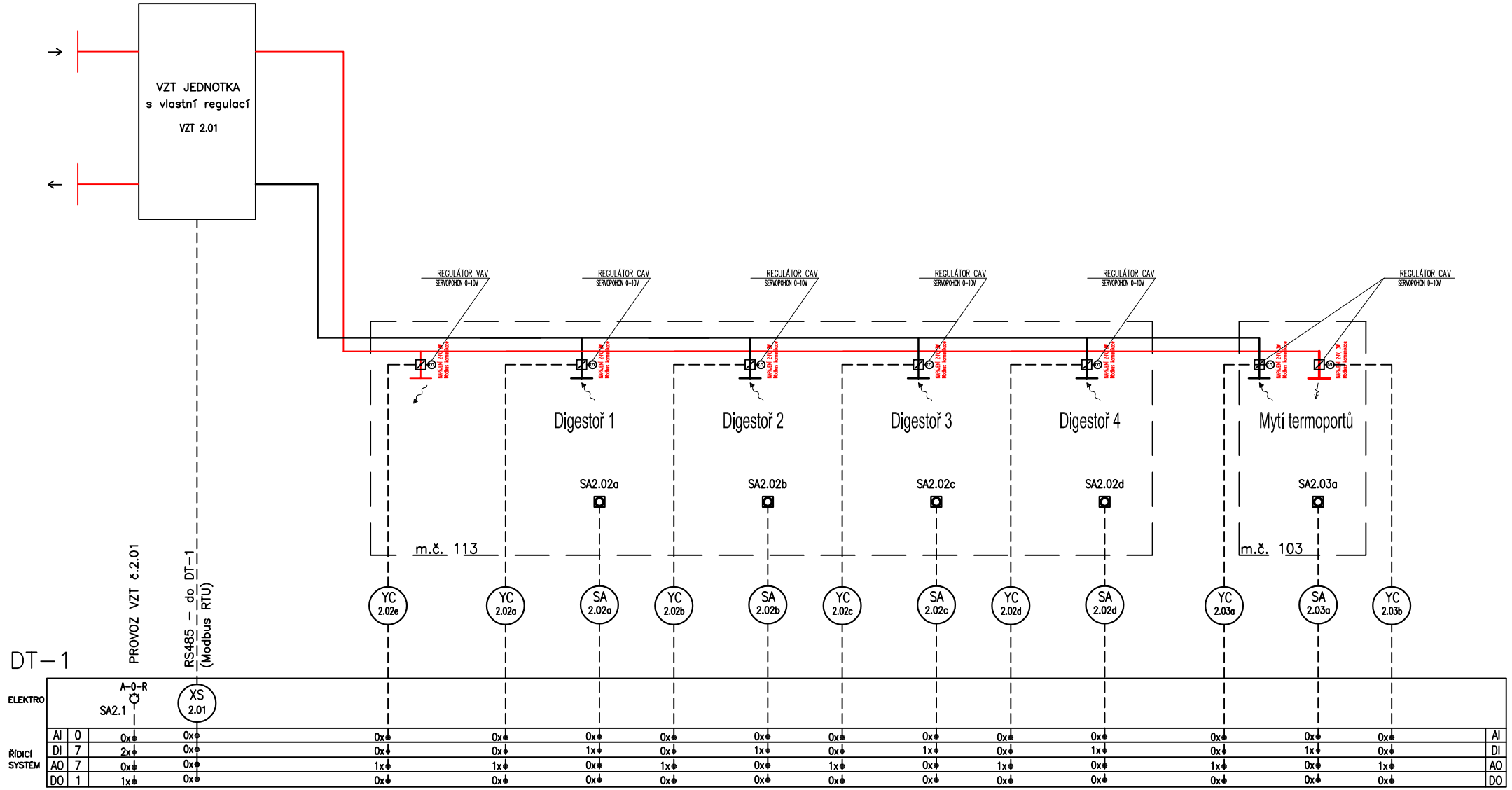

via electra	Název výkresu: Technologické schéma	Vypracoval: Ing. Zdeněk Tulis	Zakázka: MŠ nad Dědinou	Datum: 02/2022	Revize: 0	List: 3

MŠ nad Dědinou

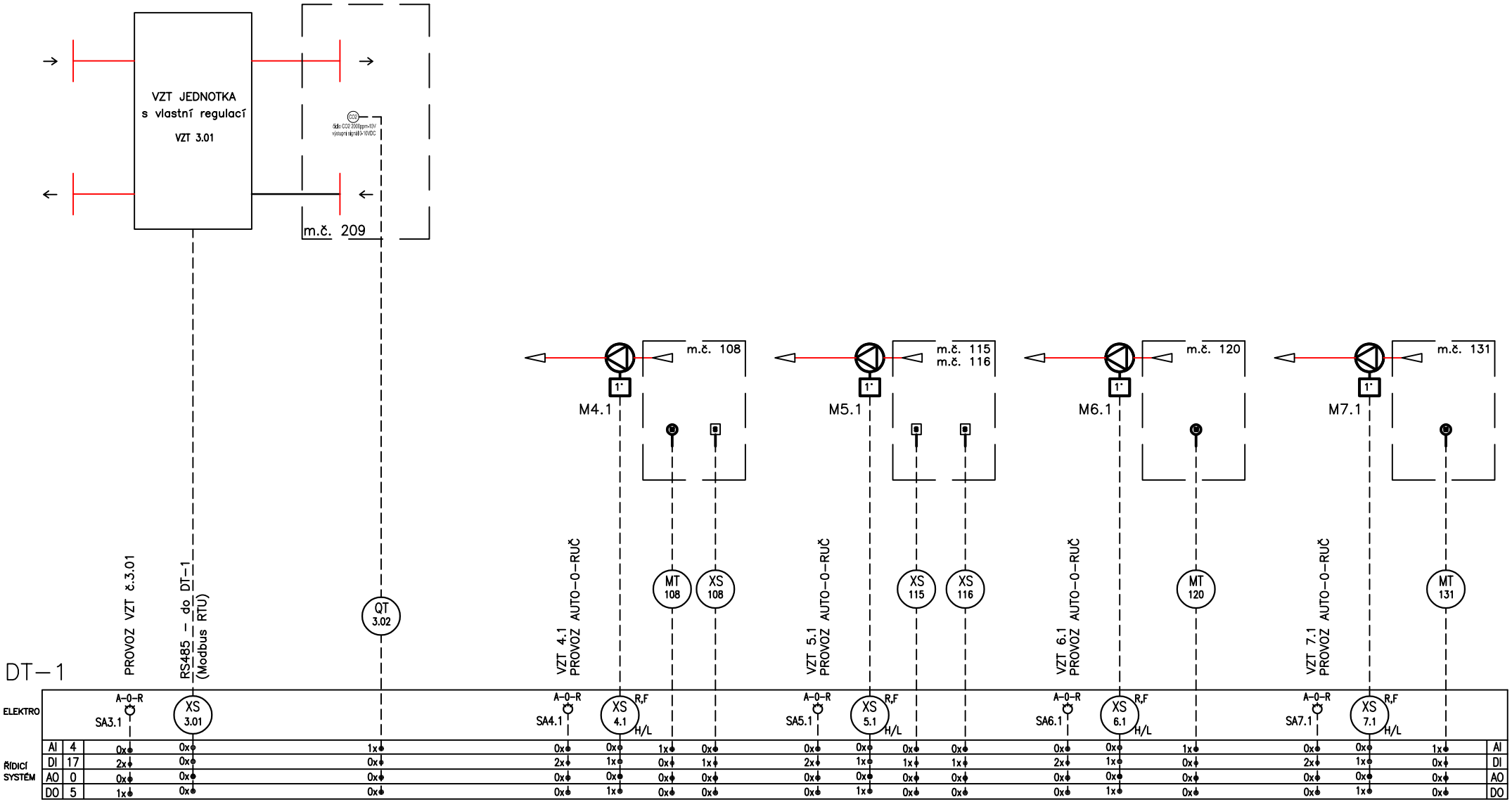

via electra	Název výkresu: Technologické schéma	Vypracoval: Ing. Zdeněk Tulis	Zakázka: MŠ nad Dědinou	Datum: 02/2022	Revize: 0	List: 4

MŠ nad Dědinou

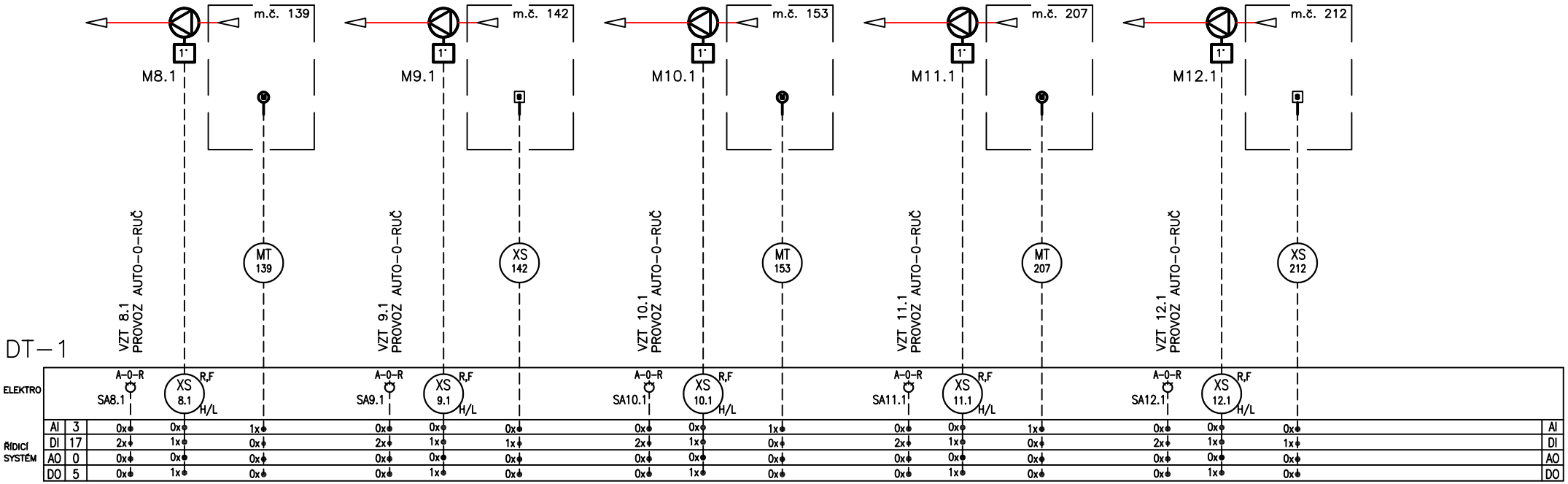

via electra	Název výkresu: Technologické schéma	Vypracoval: Ing. Zdeněk Tulis	Zakázka: MŠ nad Dědinou	Datum: 02/2022	Revize: 0	List: 5

MŠ nad Dědinou

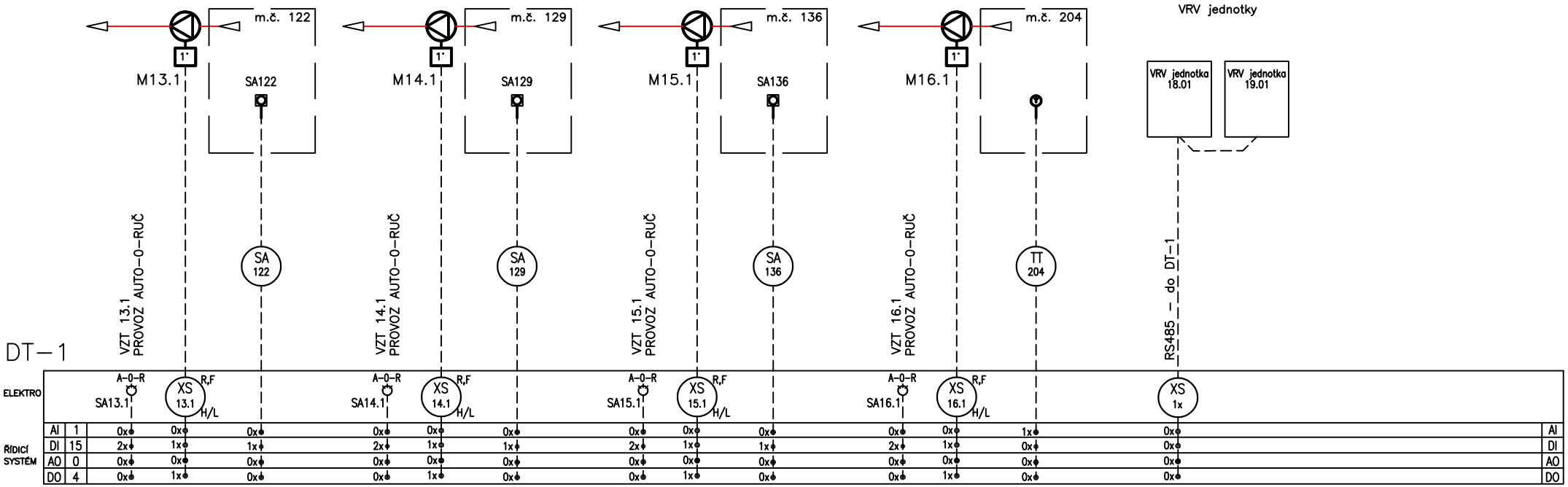

via electra	Název výkresu: Technologické schéma	Vypracoval: Ing. Zdeněk Tulis	Zakázka: MŠ nad Dědinou	Datum: 02/2022	Revize: 0	List: 6

MŠ nad Dědinou

Vytápění

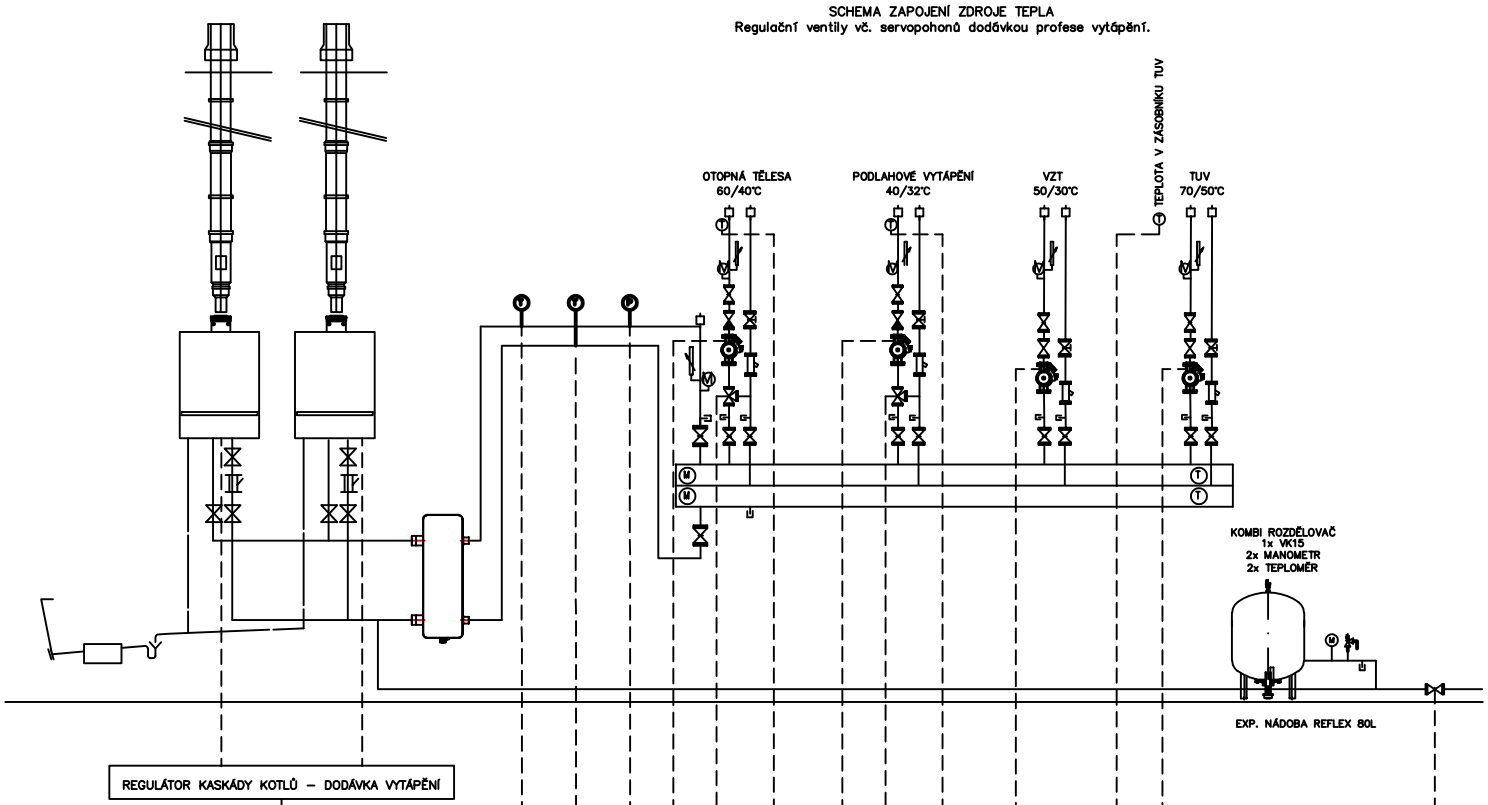

DT–1

			TT 50.1	TT 50.2	PT 50.1	YC 51.1	TT 51.1	YC 52.1	TT 52.1	TT 54.1	YS 50.1	TT 1S	TT 203	LS 50	QS 50	QS 51	YS 50	SA50		
												Sever	Přehřátí	Zaplavení	Únik plynu	Koncentrace CO	BAP	Ostavení kotelny		
ELEKTRO			XS 50.1			XS 51.1		XS 52.1		XS 53.1	XS 54.1									
ŘÍDICÍ SYSTÉM	AI	8	0x	1x	1x	1x	0x	0x	1x	0x	0x	1x	0x	0x	0x	0x	0x	0x	0x	AI
	DI	11	1x	0x	0x	0x	1x	0x	0x	1x	0x	1x	0x	0x	1x	2x	2x	0x	1x	DI
	AO	3	1x	0x	0x	0x	0x	1x	0x	0x	0x	0x	0x	0x	0x	0x	0x	0x	0x	AO
	DO	8	1x	0x	0x	0x	1x	0x	0x	1x	0x	0x	1x	0x	0x	0x	0x	1x	1x	DO

via electra	Název výkresu: Technologické schéma	Vypracoval: Ing. Zdeněk Tulis	Zakázka: MŠ nad Dědinou	Datum: 02/2022	Revize: 0	List: 7