ŽULOVÁ LAVIČKA PŮDORYS

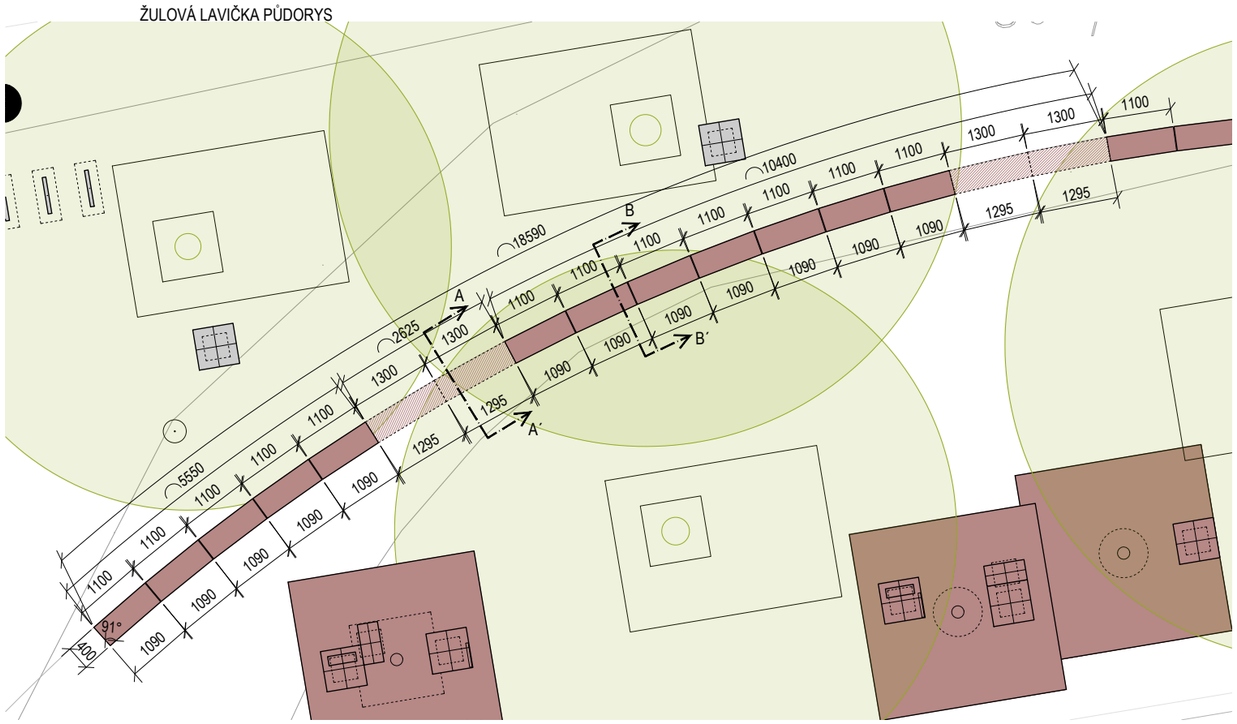

ŽULOVÁ LAVIČKA ŘEZ A - A´

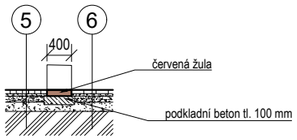

ŽULOVÁ LAVIČKA ŘEZ B - B´

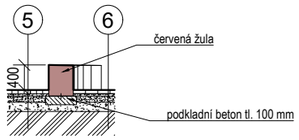

5

- dlažba kamenná řezaná tl. 60 mm
- lože z kameniva 4/8 tl. 40 mm
- štěrkodrť 0/32; G- tl. 150 mm
- štěrkodrť 0/63; G- tl. 100 mm
- rostlý terén

6

- dlažba betonová tl. 60 mm
- lože z kameniva 4/8 tl. 40 mm
- štěrkodrť 0/32; G- tl. 150 mm
- štěrkodrť 0/63; G- tl. 100 mm
- rostlý terén

PREFA PÓDIUM PŮDORYS

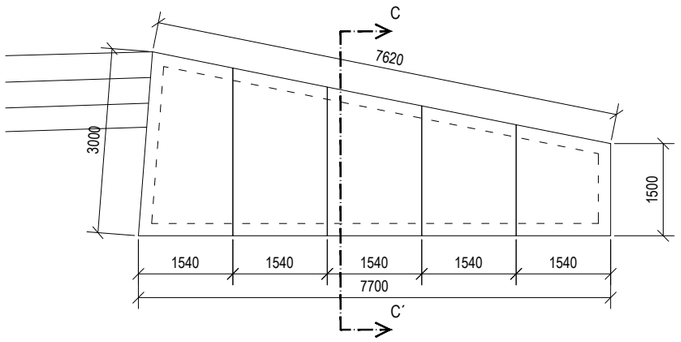

PREFA PÓDIUM ŘEZ C - C´

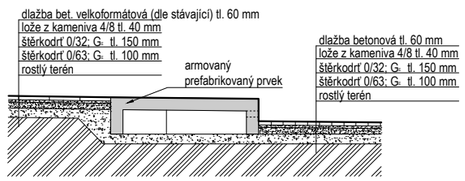

PREFA PÓDIUM POHLED P1

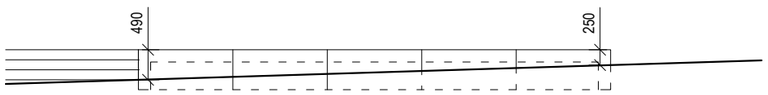

LEGENDA MATERIÁLŮ

- rostlý terén
- štěrkodrť
- štěrkodrť
- lože z kameniva
- monolitický železobeton
- prefabrikované železobenové prvky
- stávající objekty
- hydroizolace

S

D.1.5

DÚSP

SOUŘADNICOVÝ SYSTÉM S-JTSK; VÝŠKOVÝ SYSTÉM BPV

OBJEDNATEL

Statutární město Brno
Dominikánské nám. 196/1, 601 67 Brno

B R N O

HLAVNÍ PROJEKTANT

PK OSSENDORF s.r.o.
Tomešova 1, 602 00 BRNO

PROJEKTOVÁ KANCELÁŘ OSSENDORF BRNO

HLAVNÍ INŽENÝR PROJEKTU	ING. VLASTISLAV NOVÁK		ČÍSLO ZAKÁZKY	2020 139
HLAVNÍ KOORDINÁTOR PROJEKTU	ING. ŠTĚPÁNKA ŠTĚPÁNKOVÁ		ODPOVĚDNÁ SKUPINA	ATELIER 4
VEDOUCÍ PROJEKTU	ING. ŠTĚPÁNKA ŠTĚPÁNKOVÁ			

ZODPOVĚDNÝ PROJEKTANT	ING. VLASTISLAV NOVÁK		PROJEKTOVÁ KANCELÁŘ OSSENDORF BRNO	
VYPRACOVAL	ING. ARCH. ŠÁRKA KUBÍNOVÁ			
KONTROLOVAL				
KRAJ: JIHOMORAVSKÝ	KAT. ÚZ.: STARÉ BRNO [610089], PISÁRKY [610208]		DATUM	04 / 2021
AKCE/STAVBA	**MENDLOVO NÁMĚSTÍ - ÚPRAVA VEŘEJNÉHO PROSTRANSTVÍ, FÁZE I**		FORMÁT	A3 (2xA4)
	SO 701 - MOBILIÁŘ		STUPEŇ PD	DÚSP
			ČÍSLO ZAKÁZKY	2020 139
			MĚŘÍTKO	1 : 100
ČÁST PD/PŘÍLOHA	**OSTATNÍ DROBNÁ ARCHITEKTURA**		ČÍSLO PARÉ	ČÍSLO PD/PŘÍLOHY **04**