TECHNICKÁ KOMORA TK121
CELKOVÁ SITUACE
1:100

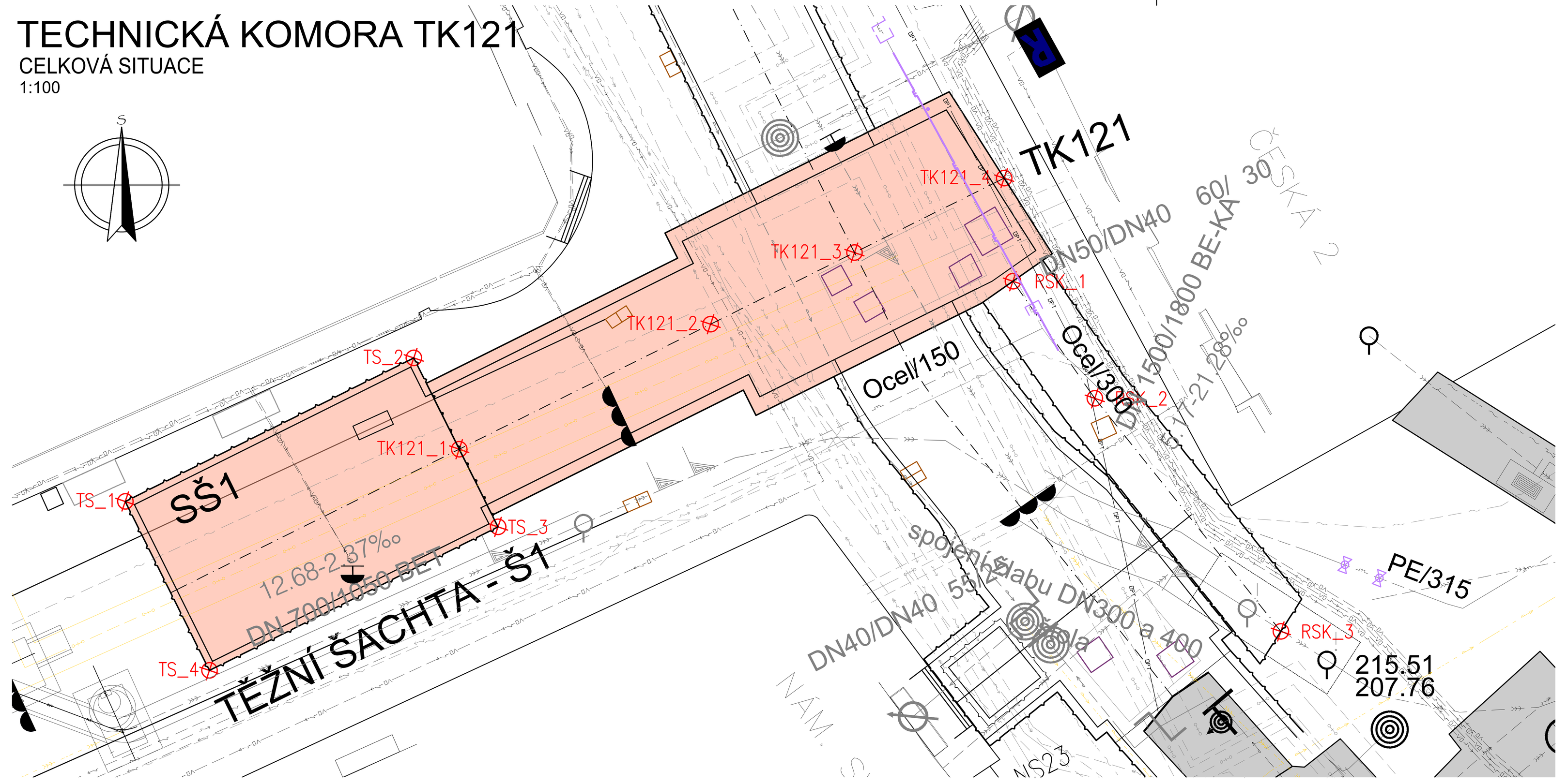

ŘEZ B-B
TŠ 1
1:50

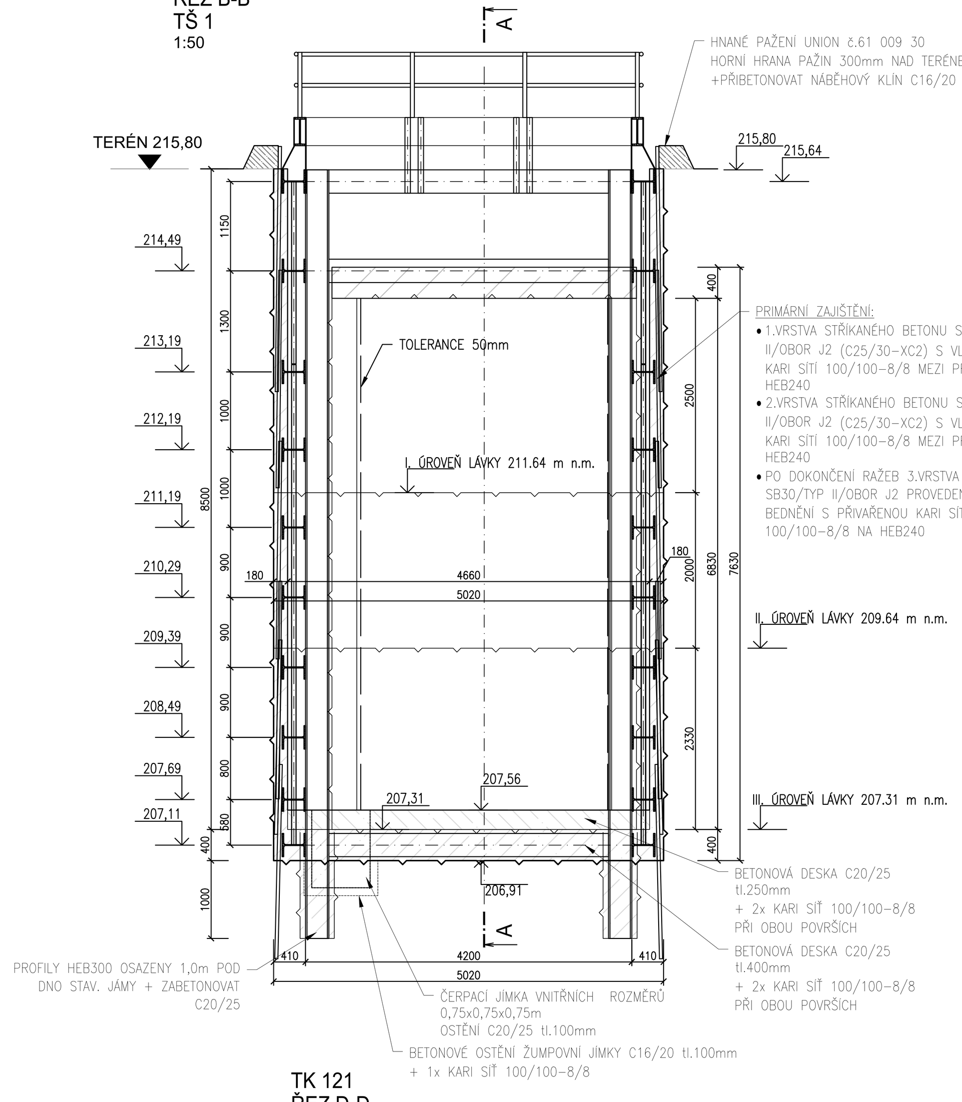

PŮDORYS
1:50

RAŽENÁ ŠTOLA PŮDORYS
KANALIZACE DN800
1:50

RAŽENÁ ŠTOLA PODÉLNÝ PROFIL
KANALIZACE DN800
1:50

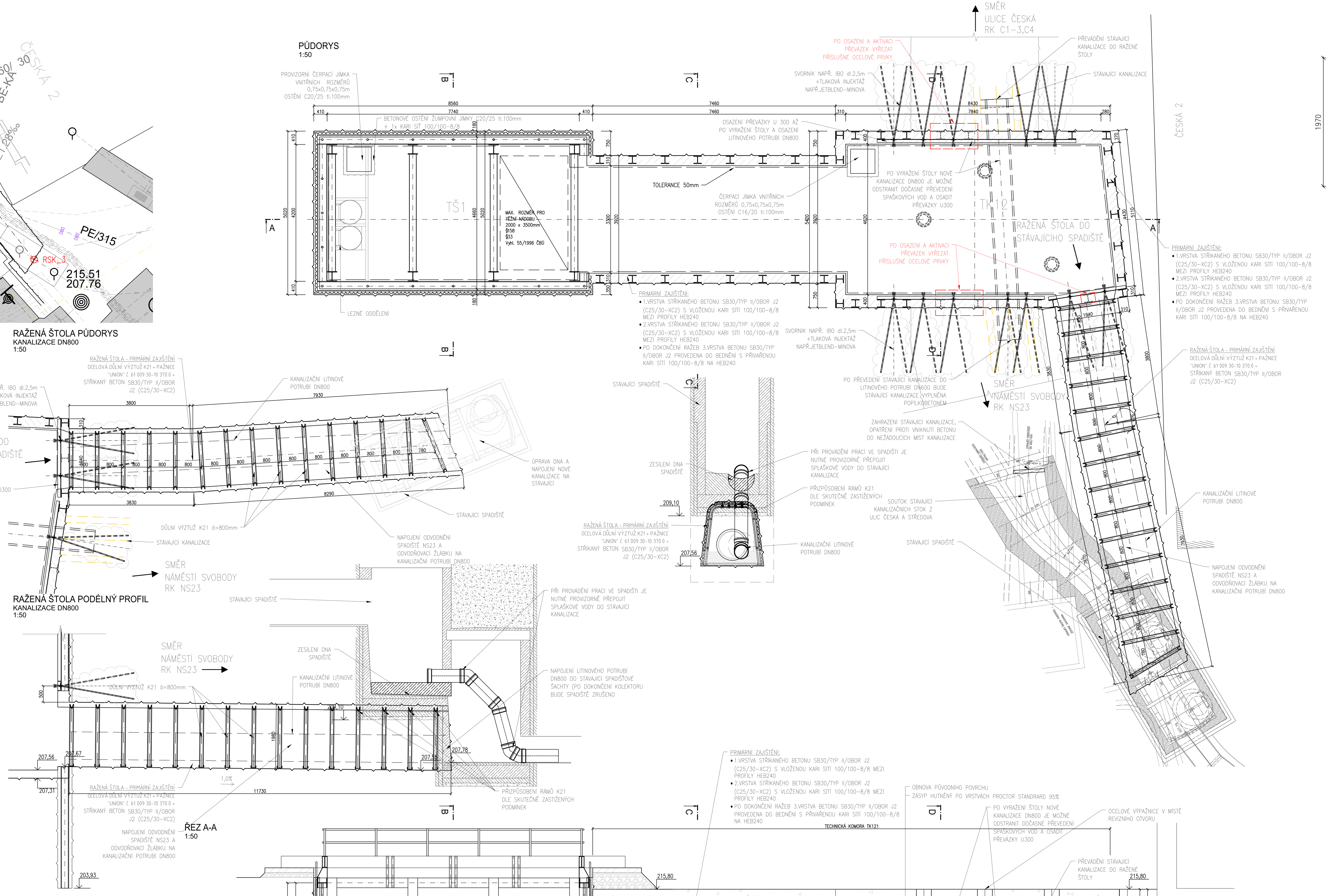

ŘEZ A-A
1:50

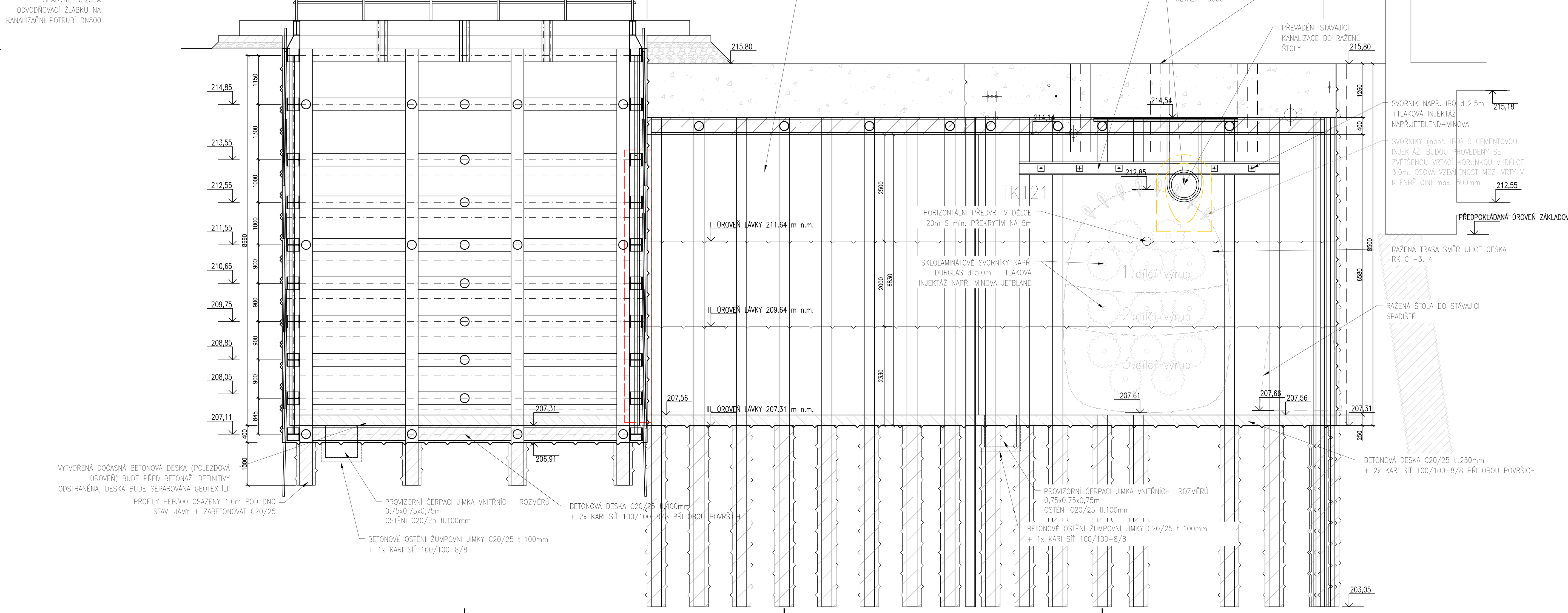

TK 121
ŘEZ D-D
1:50

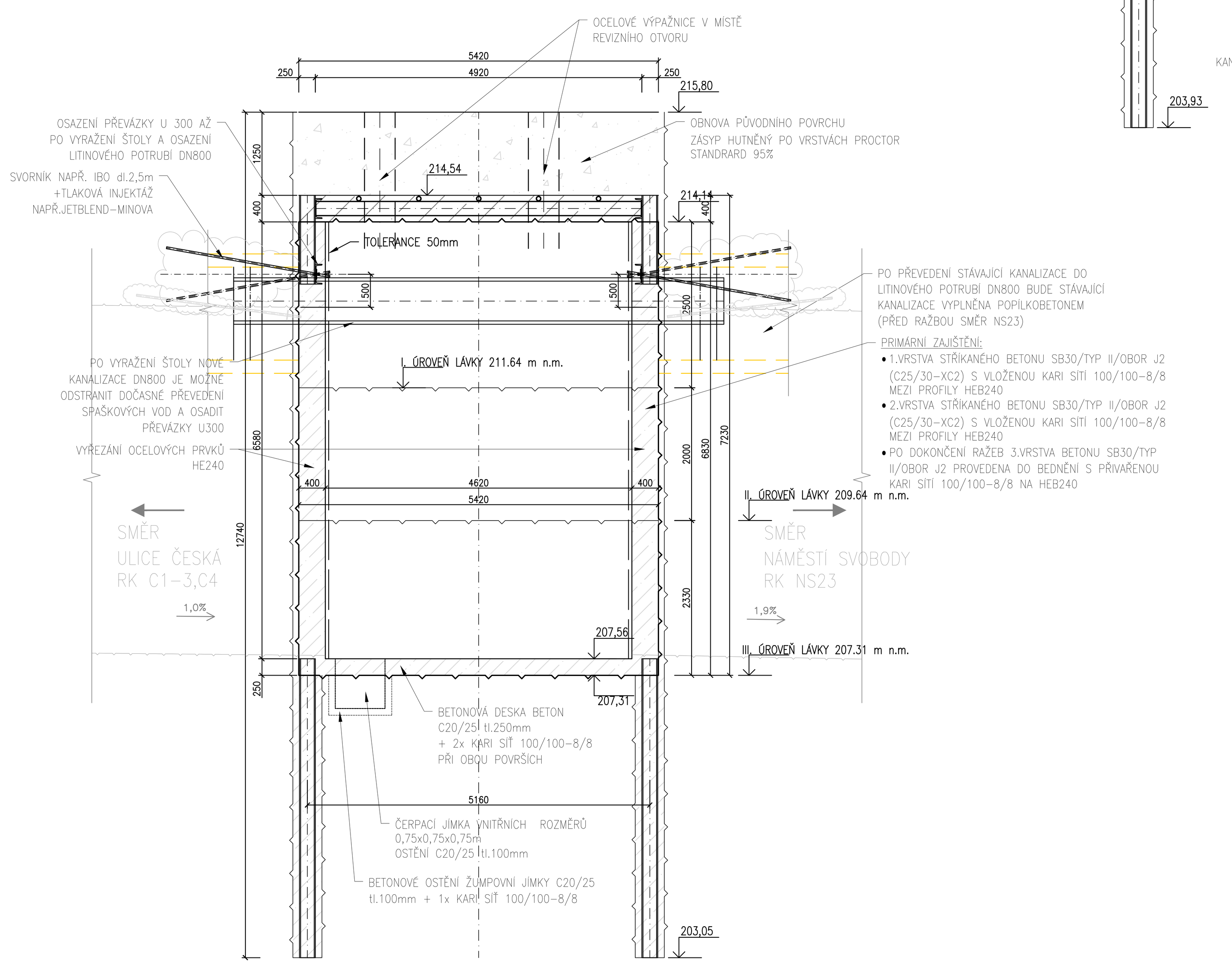

RAŽENÁ ŠTOLA
KANALIZACE DN800
1:25

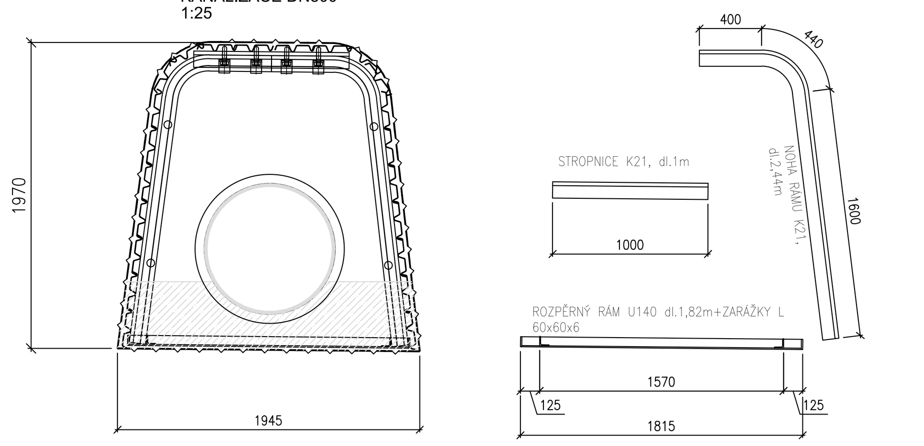

RAŽENÁ ŠTOLA KANALIZACE					
VÝKAZ MATERIÁLU PRO 1ks RÁMU					
délka ražené štoly [m]				11,31	
POL	NÁZEV-ROZMĚR	MNOŽSTVÍ [ks, m]	HMOTNOST [1ks, 1m]	HMOTNOST CELKEM [kg]	MATERIÁL
1	PAŽNICE "UNION" č.61 009 30, DL. 1,6m	22	3.40	149.60	Ocel 10 370.0
2	DŮLNÍ VÝZTUŽ 2x2,44m K21	4.88	20.74	101.21	Ocel 10 378.0
3	DŮLNÍ VÝZTUŽ K21 – STROPNICE	1.00	20.74	20.74	Ocel 10 378.0
4	PODÉLNÁ PÁSOVINA 4x70/8mm DL. 0,8m	3.20	2.20	7.03	Ocel 10 370.0
5	U 160 mm DL. 1820mm	2.81	18.80	52.83	S235JR (1.0038)
6	ZARÁŽKY L 60x60x6	0.26	5.42	1.41	S235JR (1.0038)
7	SPOJKA + TŘMEN	4	3.9	15.60	Ocel 11 373.0
	1ks Rám HMOTNOST [kg]			348.42	
	15ks Rám HMOTNOST [kg]			4674.31	

ŘEZ C-C
1:50

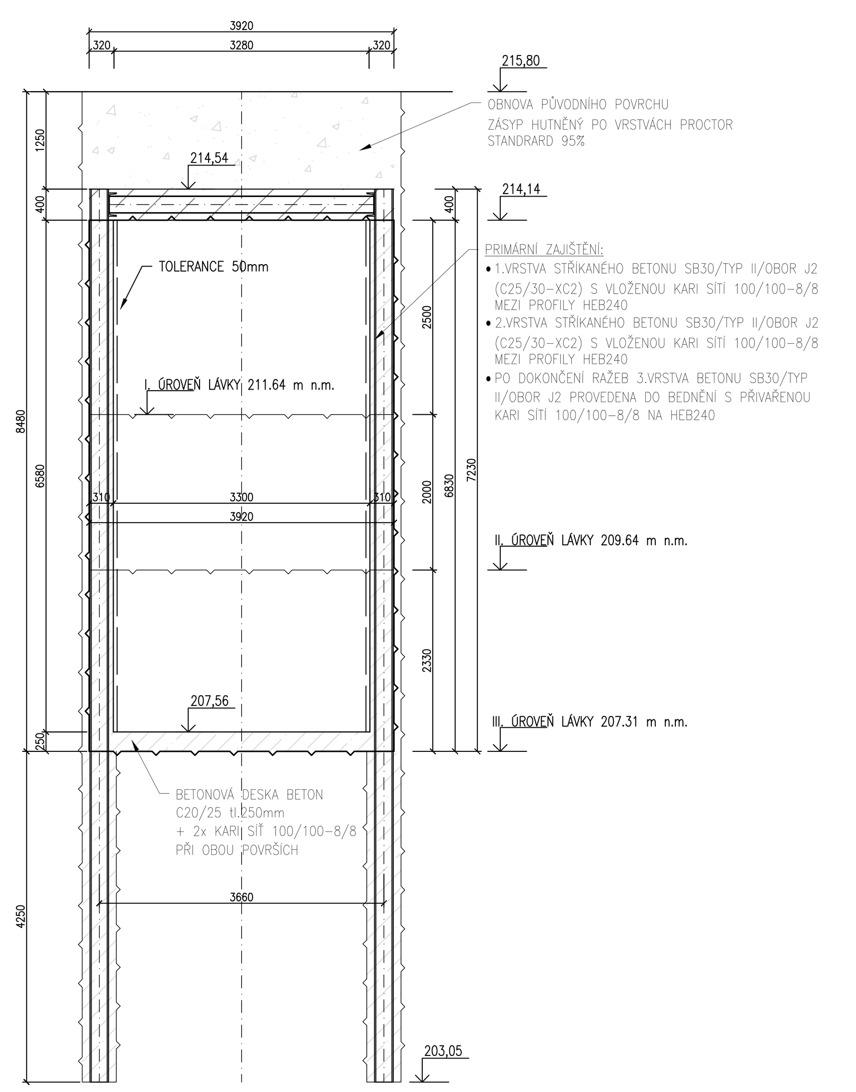

LEGENDA STÁVAJÍCÍCH INŽENÝRSKÝCH SÍTÍ

- KANALIZAČNÍ STOKA BVK
- VODOVODNÍ ŘAD BVK
- KANALIZACE ZRUŠENÁ BVK
- VODOVODNÍ ŘAD ZRUŠENÝ BVK
- KABELY CETIN OPTICKÉ A SDĚLOVACÍ
- KABELOVOD CETIN
- KABELY OPTICKÉ OSTATNÍ
- PAROVOD TEPLÁRNY BRNO
- HORKOVOD (PAROHORKOVOD) TEPLÁRNY BRNO
- PAROVOD TEPLÁRNY BRNO – MIMO PROVOZ
- KABELY E.ON NN
- KABELY E.ON NN – ZRUŠENÉ
- KABELY E.ON VN
- KABELY E.ON VN – ZRUŠENÉ
- PLYNOVOD NTL GASNET
- KABELY VO TSB

PŘELOŽKY IS VYVOLANÉ STAVBOU - SOUČÁSTÍ PD

- PŘELOŽKA PLYNOVODU (SO 706)
- RUŠENÍ PLYNOVODU (SO 706)

PŘELOŽKY IS VYVOLANÉ STAVBOU - SOUČÁSTÍ SAMOSTATNÉ INVESTIČNÍ AKCE

- PŘELOŽKA E.ON NN PROVIZORNÍ
- PŘELOŽKA E.ON VN PROVIZORNÍ
- KABELY E.ON NN RUŠENÉ
- KABELY E.ON VN RUŠENÉ

POZNÁMKA:

- TK121 JE PROVÁDĚNA V NÁVAZNOSTI NA TĚŽNÍ ŠACHTU 1; TŠ1 BUDE PROTO NEJPRVE ZASYPÁNA NA ÚROVEŇ 1. TĚŽEBNÍ LÁVKY (211,64m n.m.), ODKUD BUDE ZAPOČATA RAŽBA TK 121 A NÁSLEDNĚ ODTĚŽENA NA ÚROVEŇ 2. TĚŽEBNÍ LÁVKY TK 121 (209,64m n.m.), RESPEKTIVE KOMPLETNĚ OPĚTOVNĚ VYTĚŽENA NA ÚROVEŇ DNA TK 121;
- BEZPROSTŘEDNĚ PŘED RAŽBOU TK 121 BUDOU TEPRVE VYŘEZÁNY PŘÍSLUŠNÉ OCELOVÉ PRVKY V TĚŽNÍ ŠACHTĚ 1 (V ROZSAHU RAŽENÉHO PROFILU);
- RAŽBA JE NAVRŽENA NA TŘI VÝŠKOVÉ ÚROVNĚ A JE VŽDY ZAJIŠTĚNA PRIMÁRNÍM OSTĚNÍM ZE DVOU VRSTEV STŘÍKANÉHO BETONU SB30/TYP II/OBOR J2 (C25/30-XC2) S VLOŽENÝMI KARI SÍTĚMI 100/100-8/8MM VKLÁDANÝCH MEZI PROFILY HEB240 (ZÁPORY HEB240 JSOU PROVEDENY VE FÁZI 1). KARI SÍTĚ BUDOU VŽDY DŮSLEDNĚ PŘIKOTVENY/PŘIVAŘENY K PROFILŮM HEB240 (ZÁPORY HEB 240 JSOU PROVEDENY VE FÁZI 1);
- KARI SÍTĚ BUDOU VŽDY DŮSLEDNĚ PŘIKOTVENY/PŘIVAŘENY K PROFILŮM HEB 240;
- RAŽBA VŠECH ETAP PROBÍHÁ POD OCHRANOU ŽELEZOBETONOVÉ DESKY (VIZ FÁZE 1);
- PO CELOU DOBU RAŽBY TK 121 BUDE V PROVOZU PROVIZORNÍ PŘEPOJENÍ STÁVAJÍCÍ KANALIZACE (VYVĚŠENO POD STROPEM – VIZ. FÁZE 1);
- PO KOMPLETNÍM VYRAŽENÍ TK121 A JEJÍM ZAJIŠTĚNÍ, BUDE NEJPRVE VYTVOŘENA VE DNĚ BETONOVÁ DESKA V TL. 250mm Z BETONU C20/25 S VLOŽENOU KARI SÍTÍ 100/100 – 8/8mm PŘI OBOU POVRŠÍCH A NÁSLEDNĚ VYRAŽENA ŠTOLA DO STÁVAJÍCÍHO SPADIŠTĚ, KAM BUDE ULOŽENO LITINOVÉ POTRUBÍ DN800;
- PŘED PROVEDENÍM RAŽENÉ ŠTOLY DO STÁVAJÍCÍHO SPADIŠTĚ BUDE INSTALOVÁNA HORIZONTÁLNÍ PŘEVÁZKA U300 A PROVEDENY SVORNÍKY (např. IBO) + TLAKOVÁ INJEKTÁŽ (např. MINOVÁ JETBLEND);
- PO PROVEDENÍ ZAJIŠTĚNÍ PORTÁLU BUDE TEPRVE MOŽNÉ VYŘEZAT PRVKY V ROZSAHU BUDOUCÍ RAŽBY ŠTOLY;
- RAŽBA ŠTOLY BUDE ZAJIŠTĚNA OCELOVOU DŮLNÍ VÝZTUŽÍ K21, HNANÝM PAŽENÍM UNION A STŘÍKANÝM BETONEM SB30/TYP II/OBOR J2 (C25/30-XC2) S VLOŽENOU KARI SÍTÍ 100/100-8/8mm;
- V ČELE RAŽENÉ ŠTOLY BUDE PROVEDENO VYBOURÁNÍ OTVORU PRO POTRUBÍ DN800;
- NÁSLEDNĚ BUDE PROVEDENO OSAZENÍ A NAPOJENÍ LITINOVÉHO POTRUBÍ DN800 NA STÁVAJÍCÍ SPADIŠTĚ (V KOORDINACI S PLÁNOVANÝMI ODBOČKAMI) A ZABETONOVÁNÍ VÝPLŇOVÝM POPÍLKOBETONEM V CELÉM ÚSEKU RAŽBY ŠTOLY;
- V DALŠÍM KROKU BUDE PROVEDENO ODSTRANĚNÍ PROVIZORNÍHO PŘEVODU SPLAŠEK POD ŽB DESKOU (FÁZE 1) A PŘEPOJENÍ NA NOVÉ LITINOVÉ POTRUBÍ DN800 DO STÁVAJÍCÍHO SPADIŠTĚ;
- NÁSLEDNĚ BUDE PROVEDENO ZAJIŠTĚNÍ PORTÁLŮ PRO ROZRÁŽKY TRASOVÉHO PROFILU Z PŘEVÁZEK U300 A OSAZENÍ SVORNÍKŮ (např. IBO) S TLAKOVOU INJEKTÁŽÍ (např. MINOVÁ JETBLEND); SVORNÍKY BUDOU PROVEDENY I KOLEM BUDOUCÍ KLENBY RAŽEB TRASOVÉHO PROFILU (OCHRANNÝ DEŠTNÍK);
- V PROFILU BUDOUCÍ RAŽBY BUDE PROVEDENO OSAZENÍ SKLOLAMINÁTOVÝCH KOTEV V RASTRU 0,75 x 0,75m S TLAKOVOU INJEKTÁŽÍ (např. MINOVA JETBLEND);
- PO AKTIVACI PŘEVÁZEK BUDE TEPRVE MOŽNÉ VYŘEZAT PŘÍSLUŠNÉ OCELOVÉ PRVKY V ROZSAHU DÍLČÍCH VÝRUBŮ TRASOVÉHO PROFILU;
- STYKY VEŠKERÝCH VÁLCOVANÝCH PROFILŮ BUDOU PROVAŘENY SVARY TL. MIN. 6MM;
- PŘED SAMOTNOU RAŽBOU TRASOVÉHO PROFILU BUDE NUTNÉ ZPĚTNĚ ZASYPAT TK121 NA ÚROVEŇ JEDNOTLIVÝCH DÍLČÍCH VÝRUBŮ (Z DŮVODU ORGANIZACE VÝSTAVBY);
- NA ZÁVĚR BUDE PROVEDENA FINÁLNÍ VRSTVA PRIMÁRNÍHO OSTĚNÍ V CELÉM ROZSAHU TK 121 DO BEDNĚNÍ (S VLOŽENOU KARI SÍTÍ 100/100 – 8/8mm).

- JE-LI V PROJEKTOVÉ DOKUMENTACI UVEDENA OBCHODNÍ ZNAČKA JAKÉHOKOLIV MATERIÁLU, VÝROBKU NEBO TECHNOLOGIE, MÁ TENTO NÁZEV POUZE INFORMATIVNÍ CHARAKTER.
- PRO OCENĚNÍ A NÁSLEDNĚ PRO REALIZACI JE MOŽNÉ POUŽÍT I JINÝ MATERIÁL, VÝROBEK NEBO TECHNOLOGII, SE SROVNATELNÝMI NEBO LEPŠÍMI UŽITNÝMI VLASTNOSTMI, KTERÉ ODPOVÍDAJÍ POŽADAVKŮM DOKUMENTACE.
- JEDNÁ SE O PROJEKTOVOU DOKUMENTACI PRO VÝBĚR ZHOTOVITELE STAVBY. VYŠŠÍ PODROBNOST BUDE PŘEDMĚTEM DOPRACOVÁNÍ PROJEKTOVÉ DOKUMENTACE VYBRANÝM ZHOTOVITELEM, KDE BUDOU ZOHLEDNĚNY JEHO TECHNICKÉ MOŽNOSTI, TECHNOLOGICKÉ POSTUPY A ZVYKLOSTI PŘI POUŽITÍ KONKRÉTNÍCH MATERIÁLŮ/VÝROBKŮ.

TECHNICKÁ KOMORA TK121 – VYTYČOVACÍ BODY			
Č. BODU	Y	X	Z
TK121_1	598237.26	1160719.49	214.14
TK121_2	598230.58	1160716.17	214.14
TK121_3	598226.75	1160714.26	214.14
TK121_4	598222.78	1160712.28	214.14

TĚŽNÍ ŠACHTA TŠ1 – VYTYČOVACÍ BODY			
Č. BODU	Y	X	Z
TS1_1	598246.12	1160720.88	206.91
TS1_2	598238.46	1160717.07	206.91
TS1_3	598236.23	1160721.56	206.91
TS1_4	598243.88	1160725.38	206.91

SPECIFIKACE MATERIÁLU:
PRIMÁRNÍ OSTĚNÍ:
1.SB30/TYP II/OBOR J2 (BETON C25/30-XC2)
2.BETONÁŘSKÁ VÝZTUŽ B500B (10 505(R))
3.KRYTÍ VÝZTUŽE min. 50mm
4.OCELOVÉ PRVKY S235

VÝROBNÍ TOLERANCE 50mm

VÝKAZ SVORNÍKŮ		
TYP SVORNÍKU	DÉLKA [m]	ks
OCELOVÉ SVORNÍKY NAPŘ. IBO + TLAKOVÁ INJEKTÁŽ NAPŘ. MINOVA JETBLEND	2,5	12

RAŽENÁ ŠTOLA KANALIZACE – VYTYČOVACÍ BODY			
Č. BODU	Y	X	Z
RSK_1	598215.69	1160724.01	207.66
RSK_2	598220.37	1160718.14	207.63
RSK_3	598222.54	1160715.03	207.55

SKLADBA PRIMÁRNÍHO OSTĚNÍ V MÍSTĚ HEB240 1:5

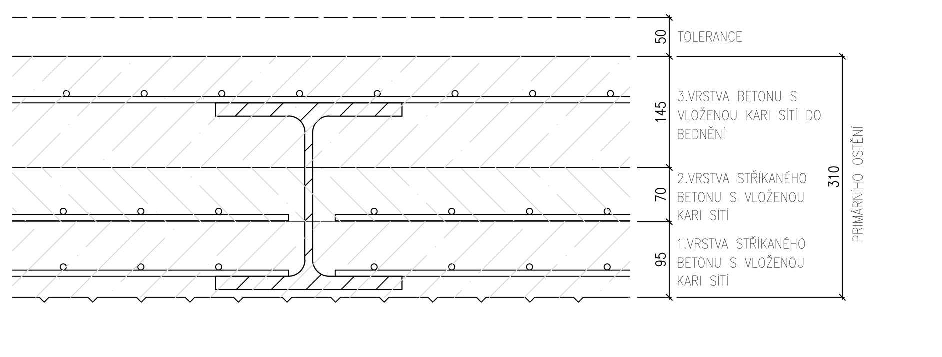

Souřadnicový systém S-JTSK
Výškový systém Bpv

Revize	Popis	Datum	Provedl

Investor	**Statutární město Brno** Dominikánské náměstí 196/1 Brno-město, 602 00 Brno
Generální projektant	**INGUTIS, spol. s r.o.** Thákurova 2077/7, 166 29 Praha 6 (+420) 224 354 363, ingutis@ingutis.cz www.ingutis.cz
HIP	Ing. Švec
Navrhl	Ing. Ráček
Zodp. projektant	Ing. Zlámal
Vypracoval / Kontroloval	Ing. Horák / Ing. Ráček
Akce	12. stavba sekundárního kolektoru Česká - Středova
Poře	
Část dokumentace	D D.1 D.1.2 D.1.2.3
	Dokumentace liniové trasy Dokumentace objektu Stavebně konstrukční řešení SO 130 - Technické komory
Stupeň	PDPS Projektová dokumentace pro provádění stavby
Datum	08/2020
Revize	03
Měřítko	1:50
Formát	21 x A4
Příloha	Technická komora TK121 + KT Středova - primární konstrukce - fáze 3
Arch. číslo	1112_5_D1233_TechKom_TK121_prim2_03
Č. přílohy	D.1.2.3.3

U:\1112-kolektor_Brno_ul.Ceska-Stredova\03_Dokumentace\05_DPS\D_Dokumentace_objektu\D1_Dok_objektu\D12_Stav_kcni_reseni\D121_Kol_sachty\1112_5_D1212_KolSach_S1_prim_03.dwg