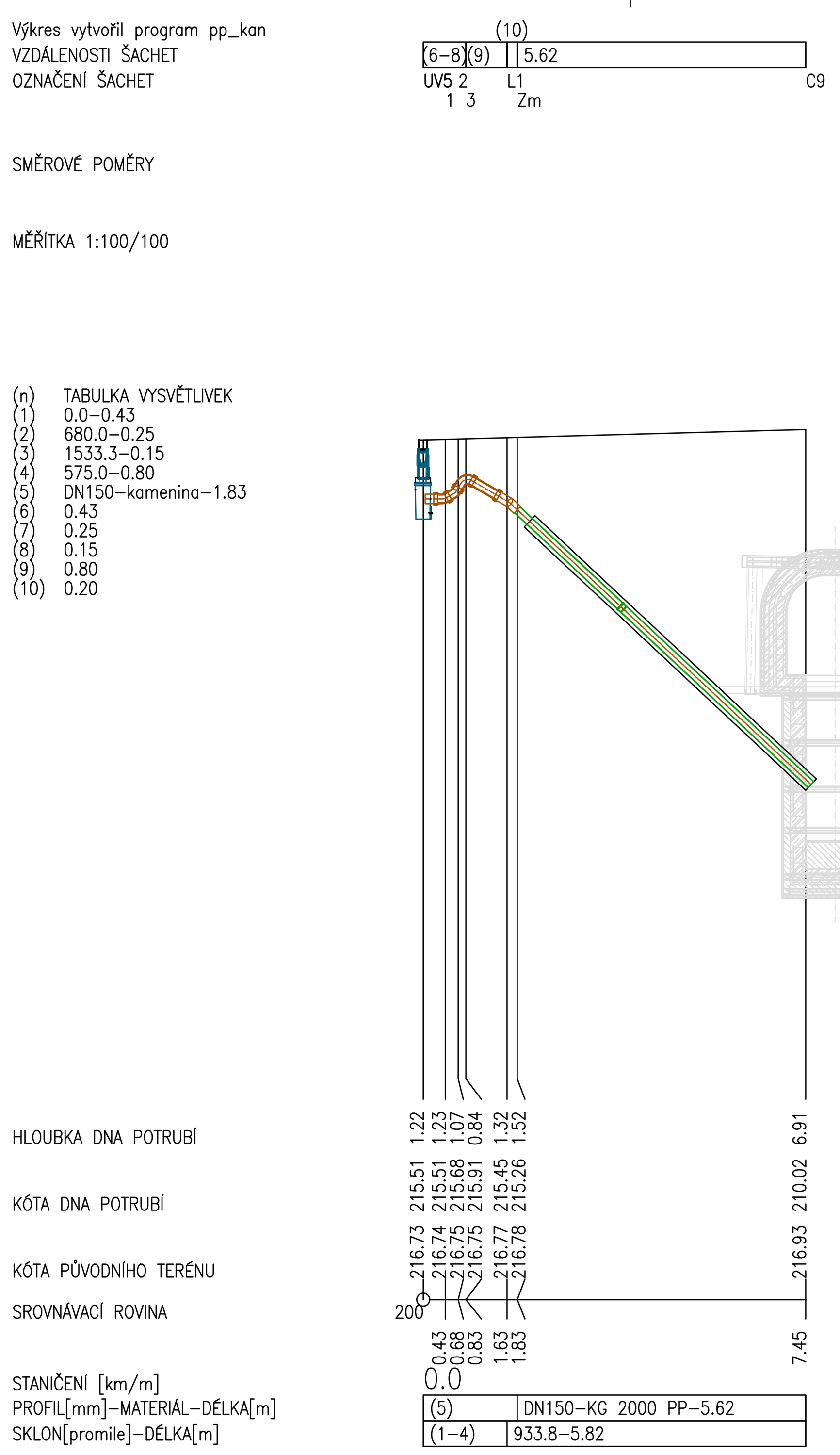

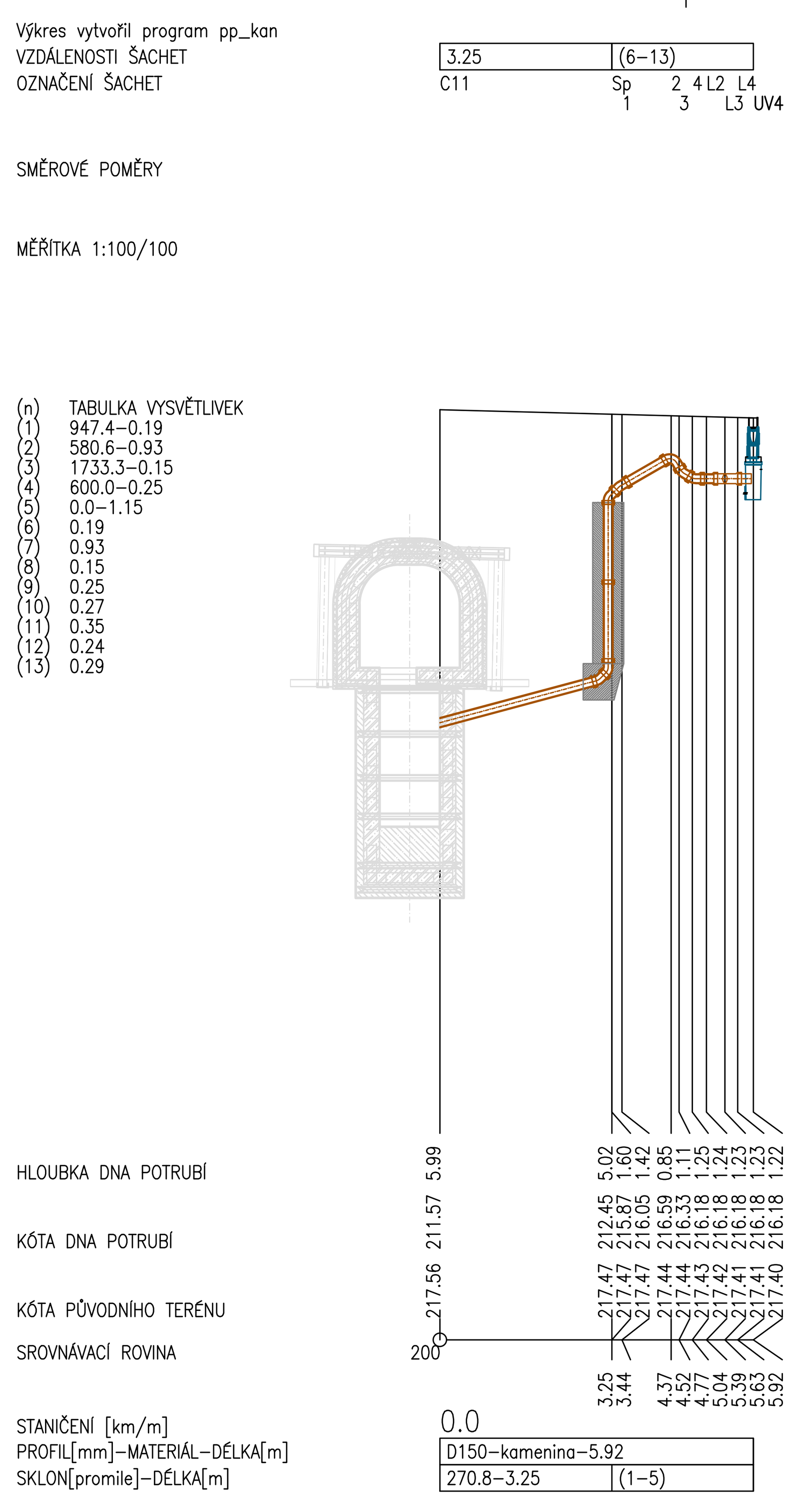

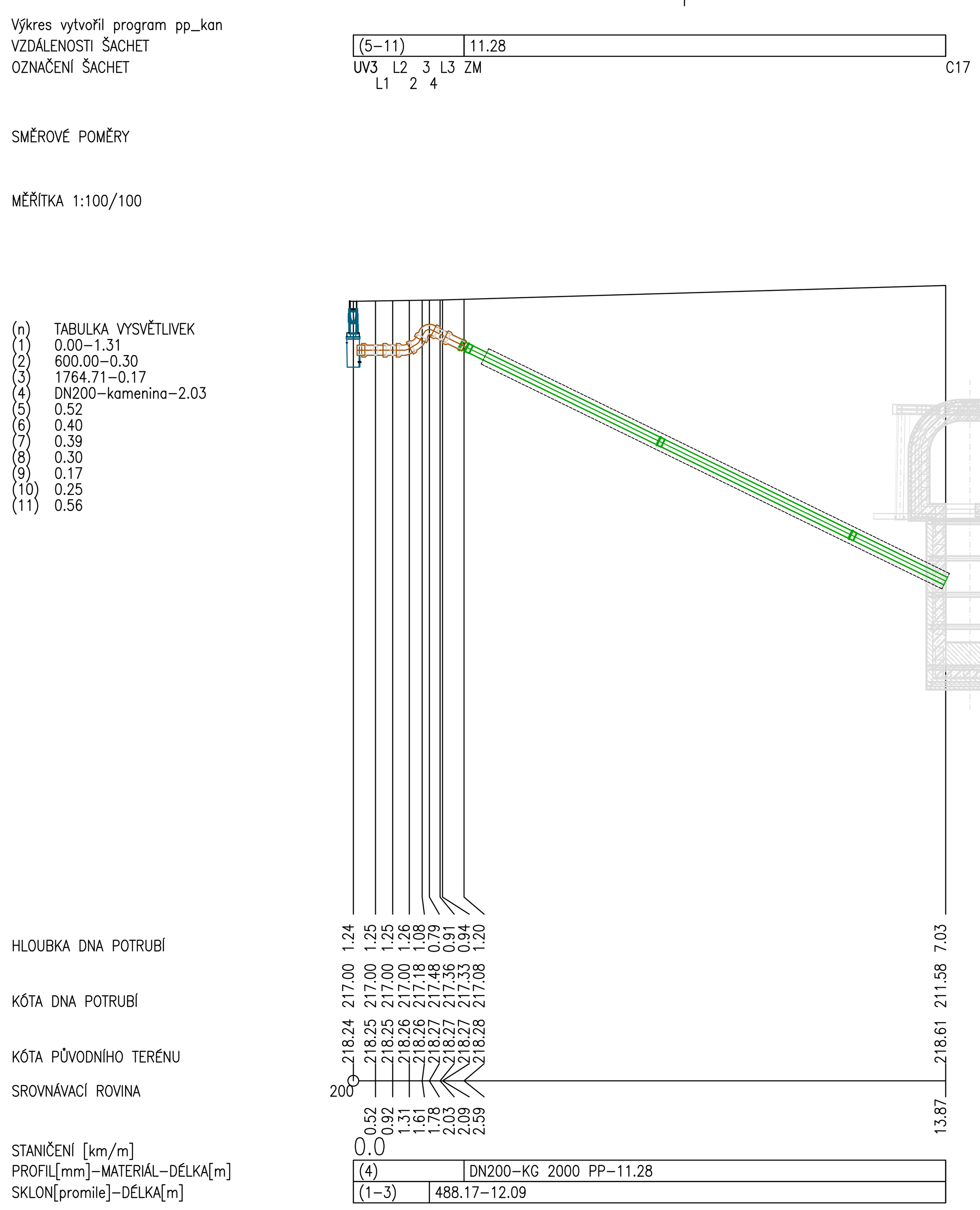

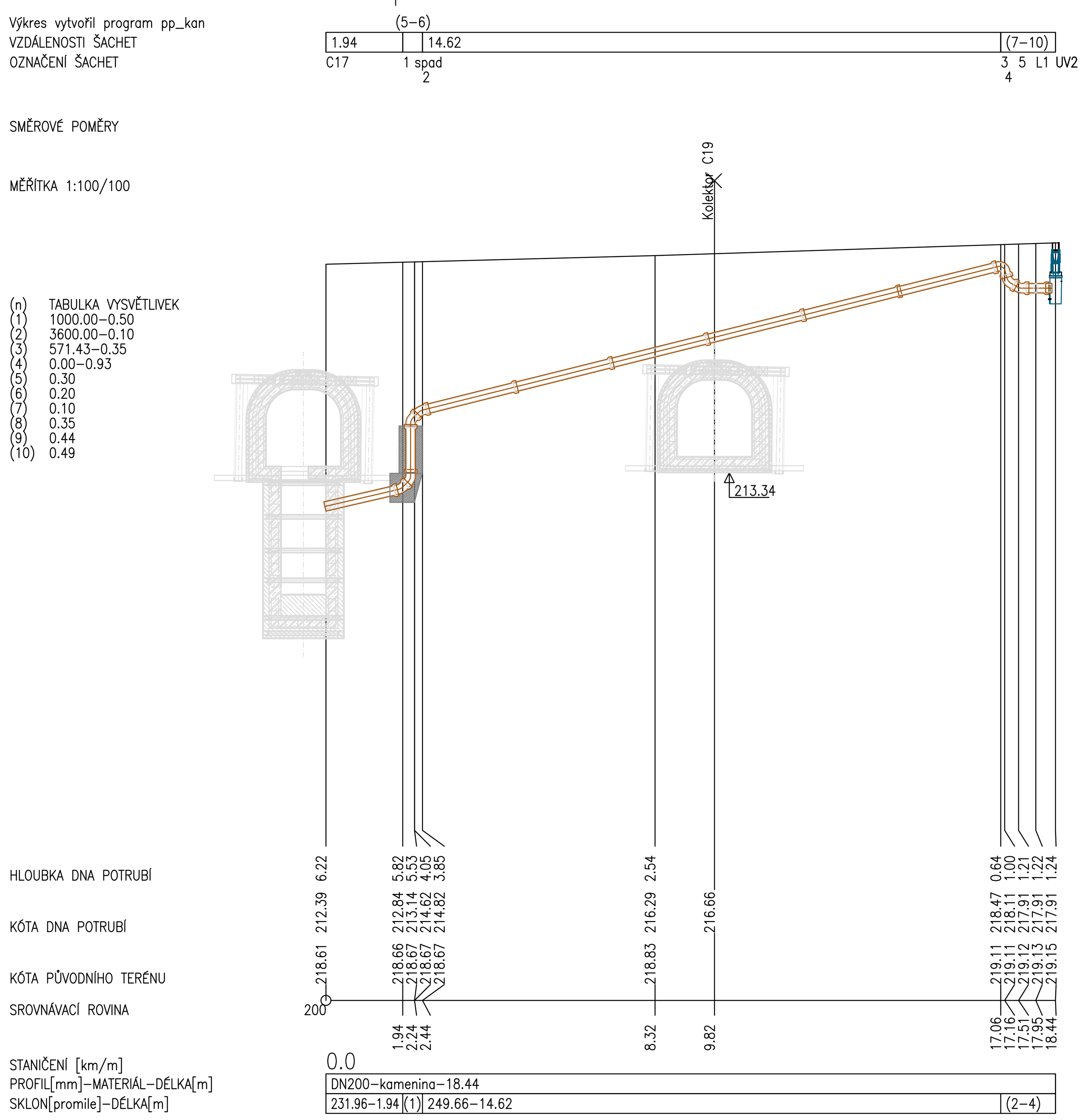

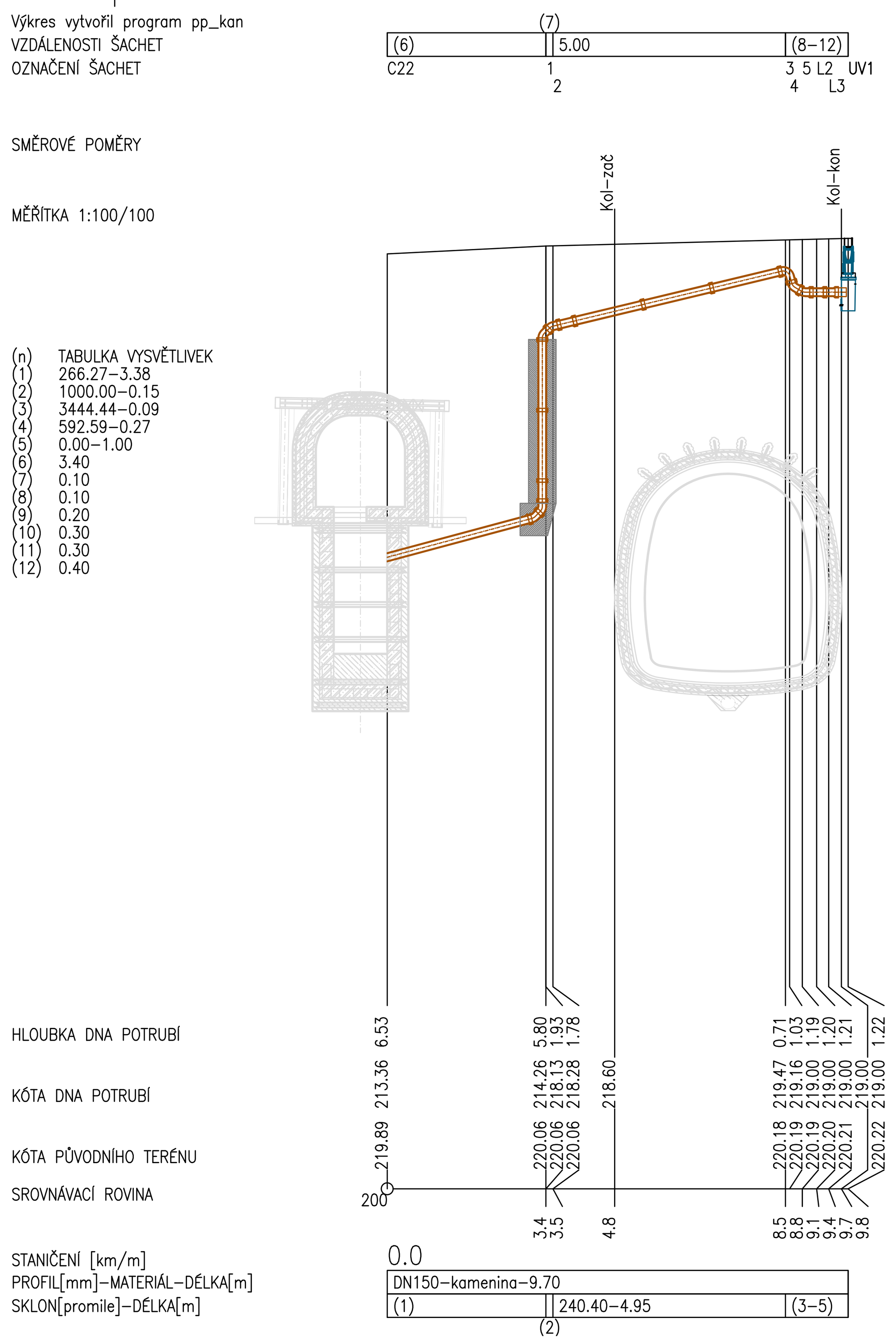

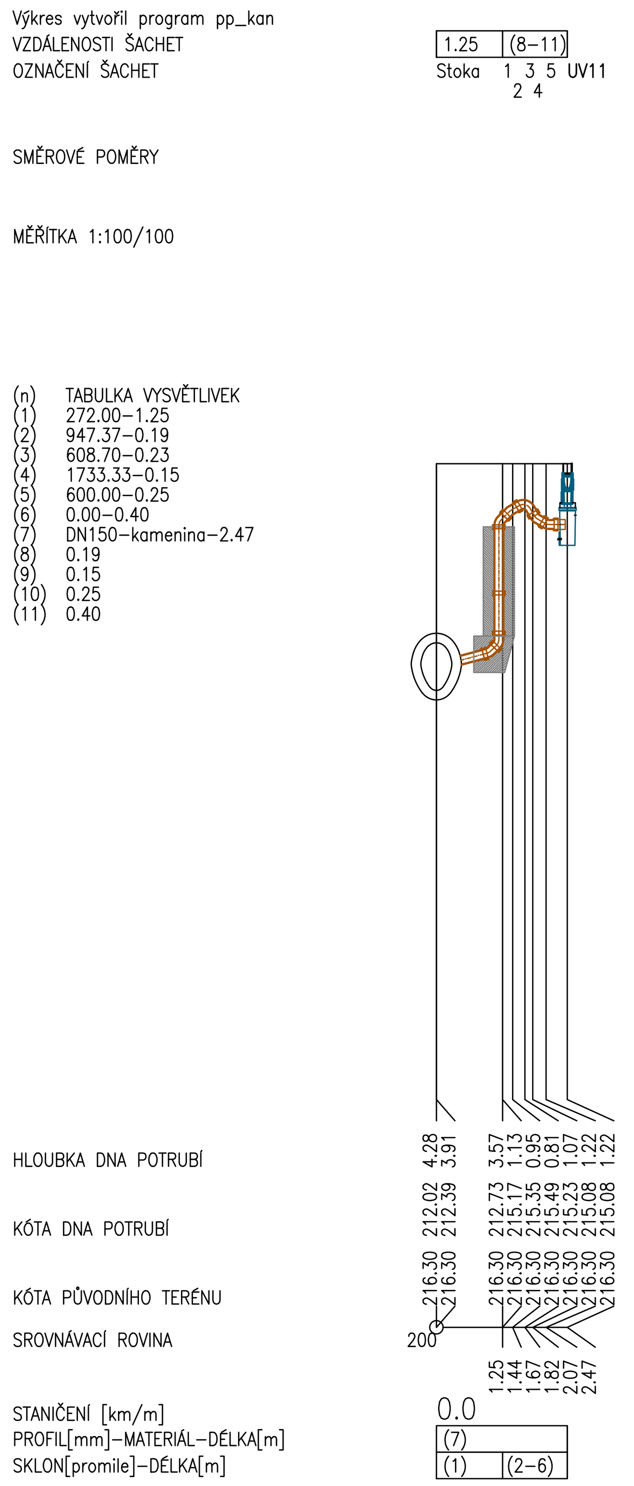

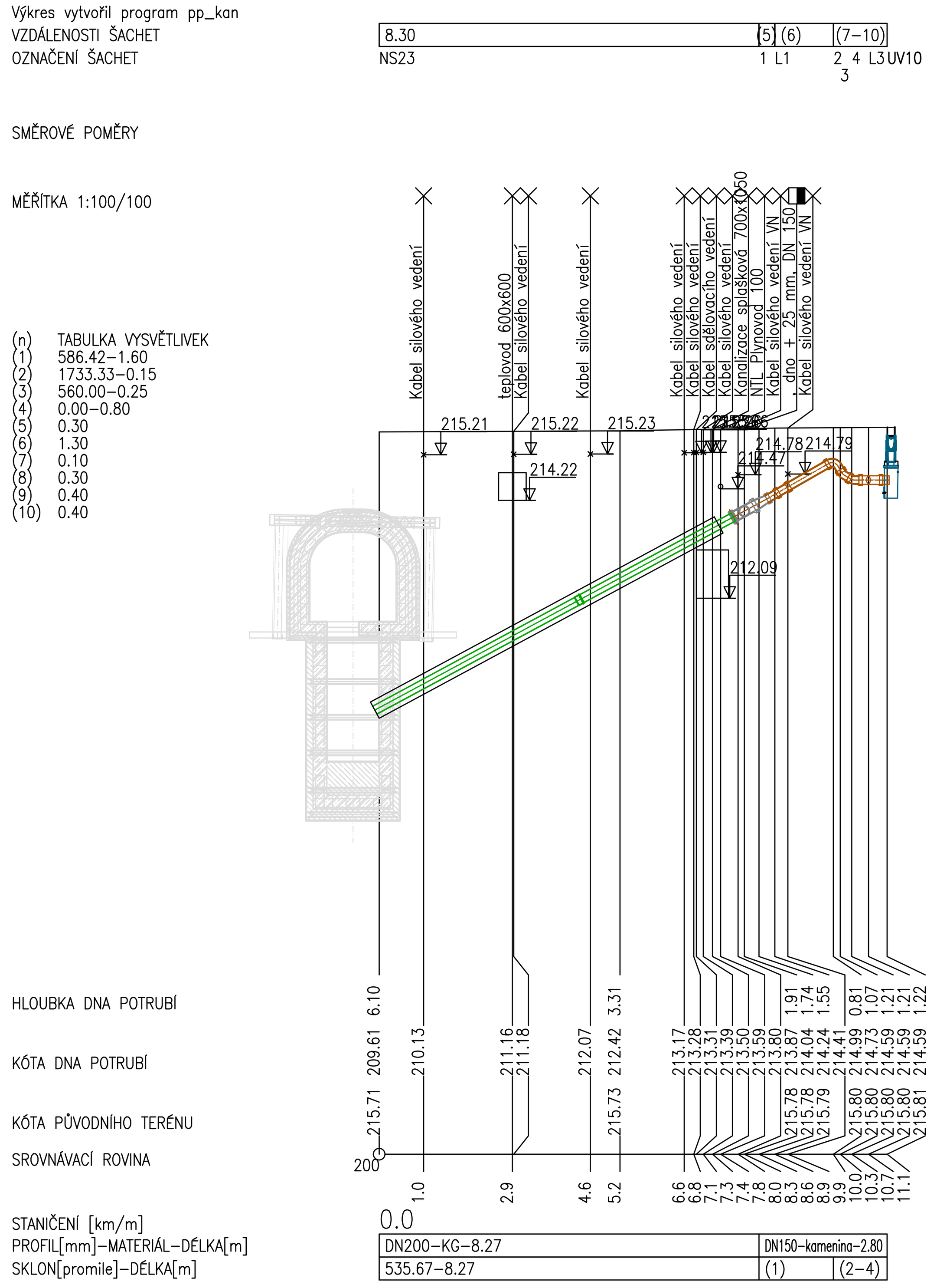

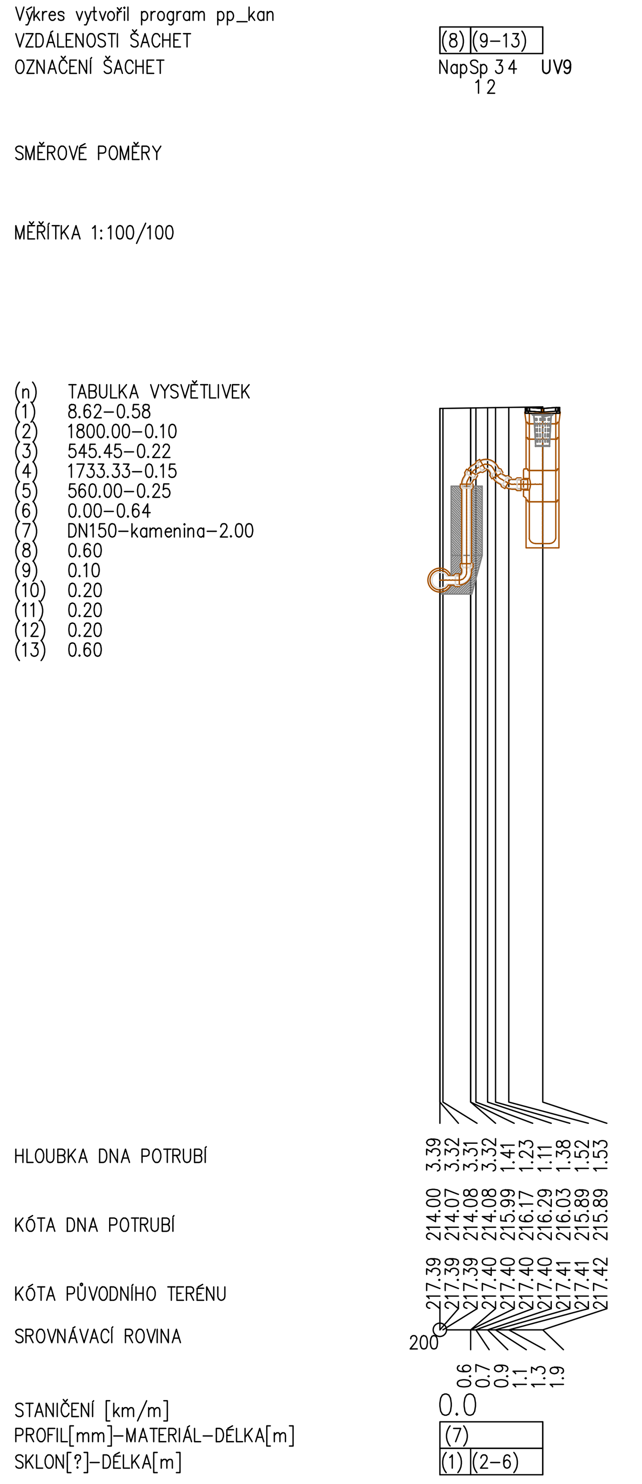

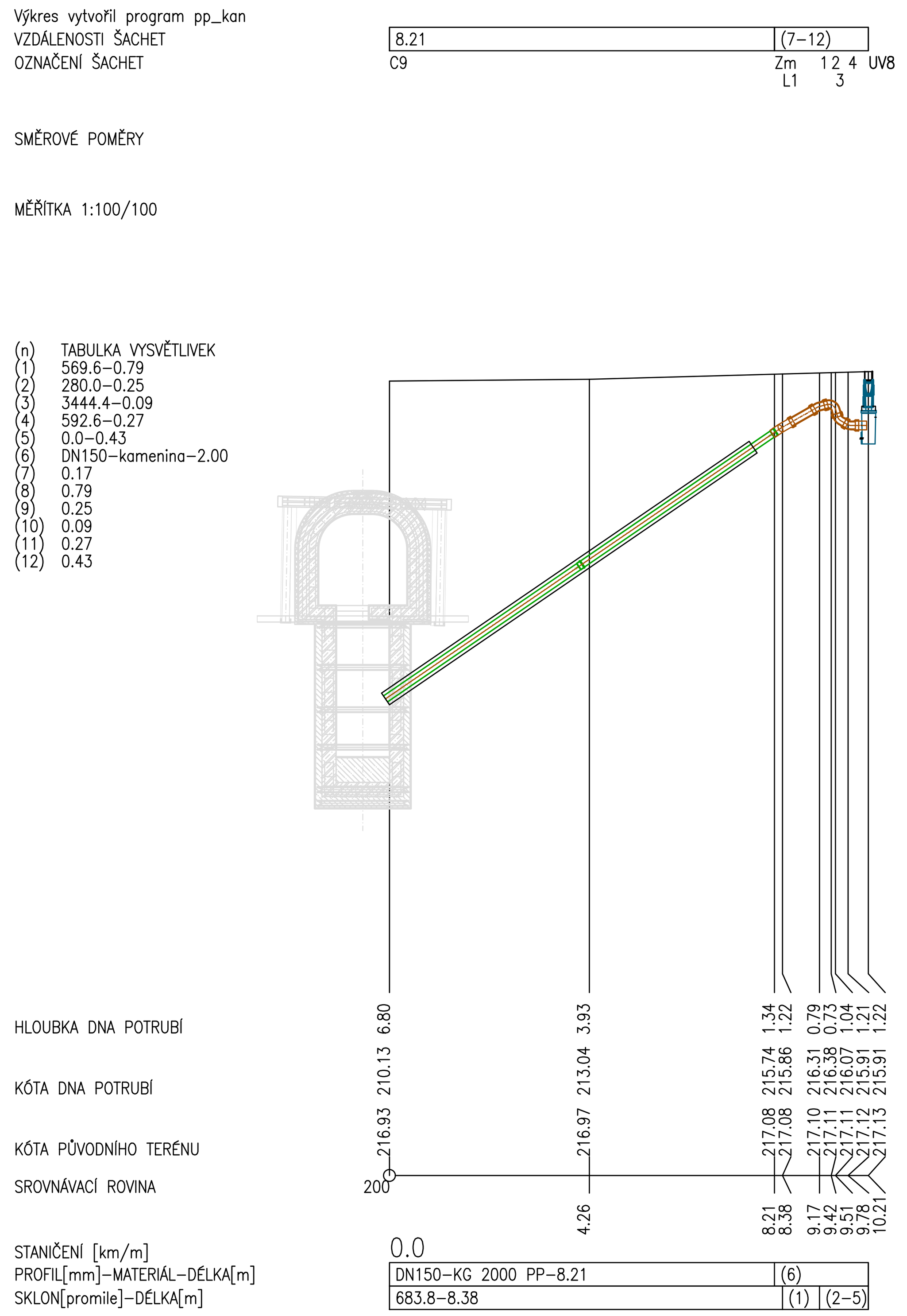

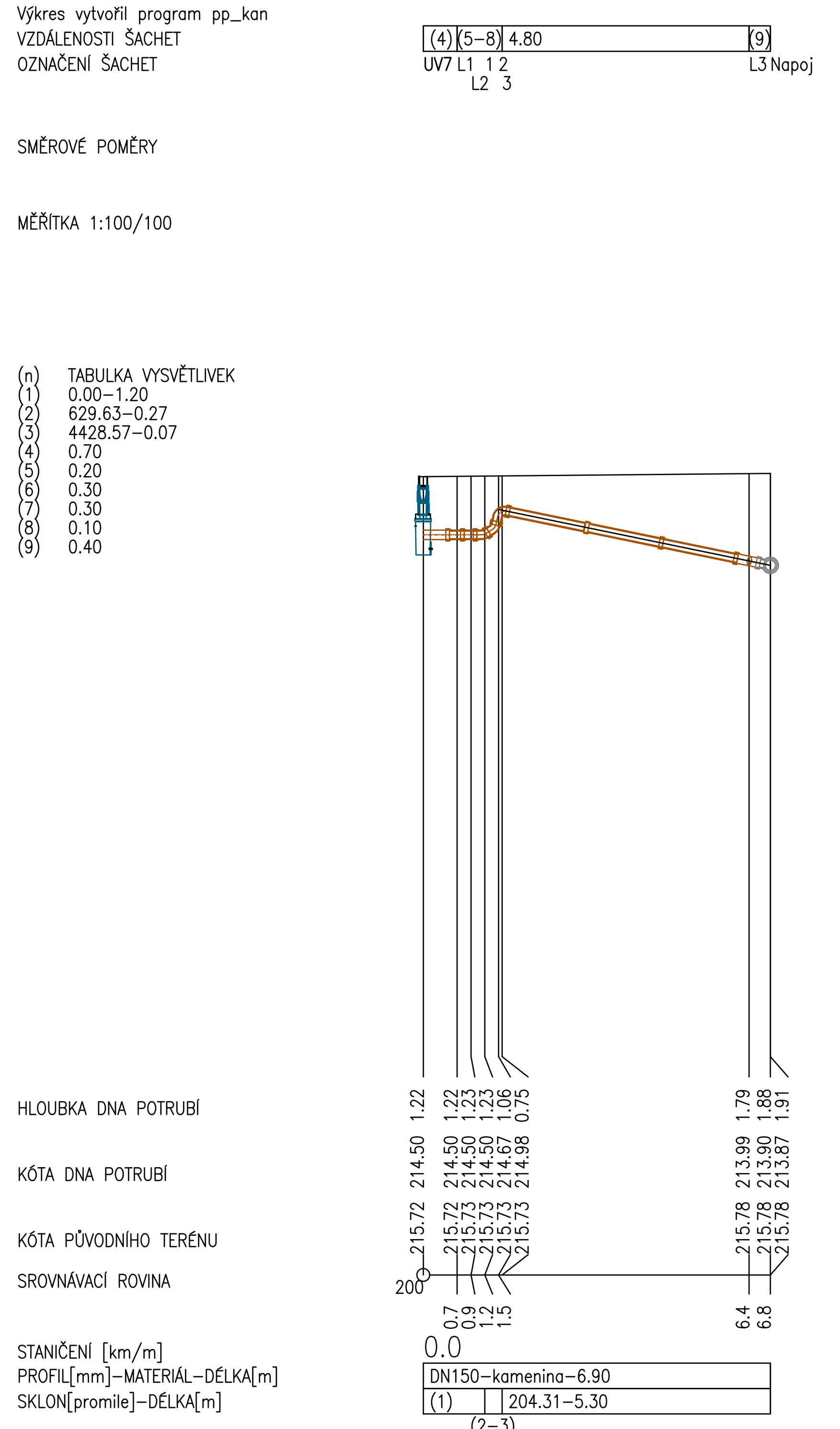

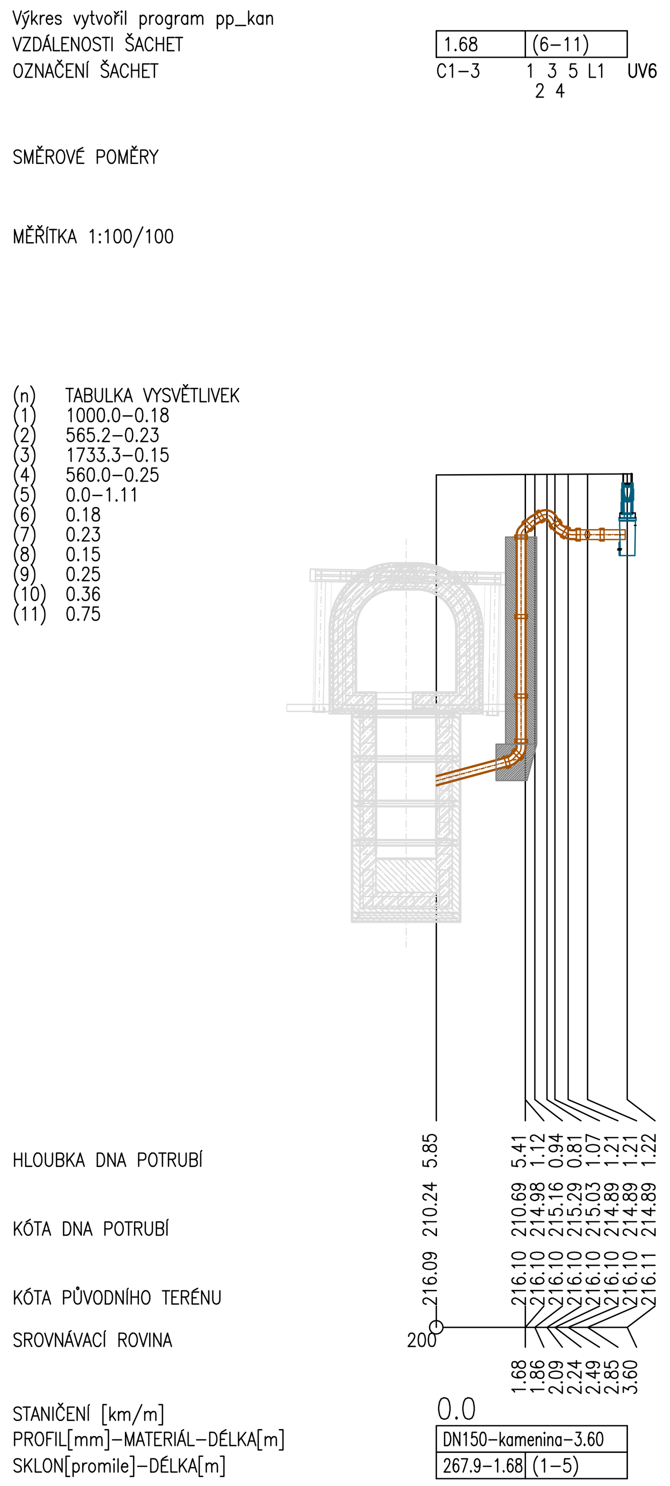

Souřadnicový systém S-JTSK
Výškový systém Bpv

Revize	Popis	Datum	Provedl

Investor

Statutární město Brno
Dominikánské náměstí 196/1
Brno-město, 602 00 Brno

Generální projektant

INGUTIS, spol. s r.o.
Thákurova 2077/7, 166 29 Praha 6
(+420) 224 354 363, ingutis@ingutis.cz
www.ingutis.cz

HIP	Ing. Švec	Navrhl	Ing. Kolda
Zodp. projektant	Ing. Švec	Vypracoval	Ing. Kolda

Akce

12. stavba sekundárního kolektoru Česká - Středova

Paré

Část dokumentace		Stupeň	PDPS Projektová dokumentace pro provádění stavby
D	Dokumentace liniové trasy		
D.1	Dokumentace stavebního nebo inženýrského objektu	Datum 08/2020	Revize 01
D.1.5	Úprava povrchů dotčených stavbou	Měřítko 1:100/100	Formát 12 x A4
D.1.5.5	S0 D.1.5.5 - Přípojky uličních vpustí		

Příloha

Přípojky uličních vpustí
Podélné profily

Arch. číslo 1112_5_D1553_Prip_UV_Pod_01

Č. přílohy D.1.5.5.3

U:\1112-kolektor_Brno_ul.Ceska-Stredova\03_Dokumentace\05_DPS\D_Dokumentace_objektu\D1_Dok_objektu\D15_Povrchy\D155_Prip_UV\1112_5_D1553_Prip_UV_Pod_01.dwg