TECHNICKÁ KOMORA TK122

CELKOVÁ SITUACE
1:50

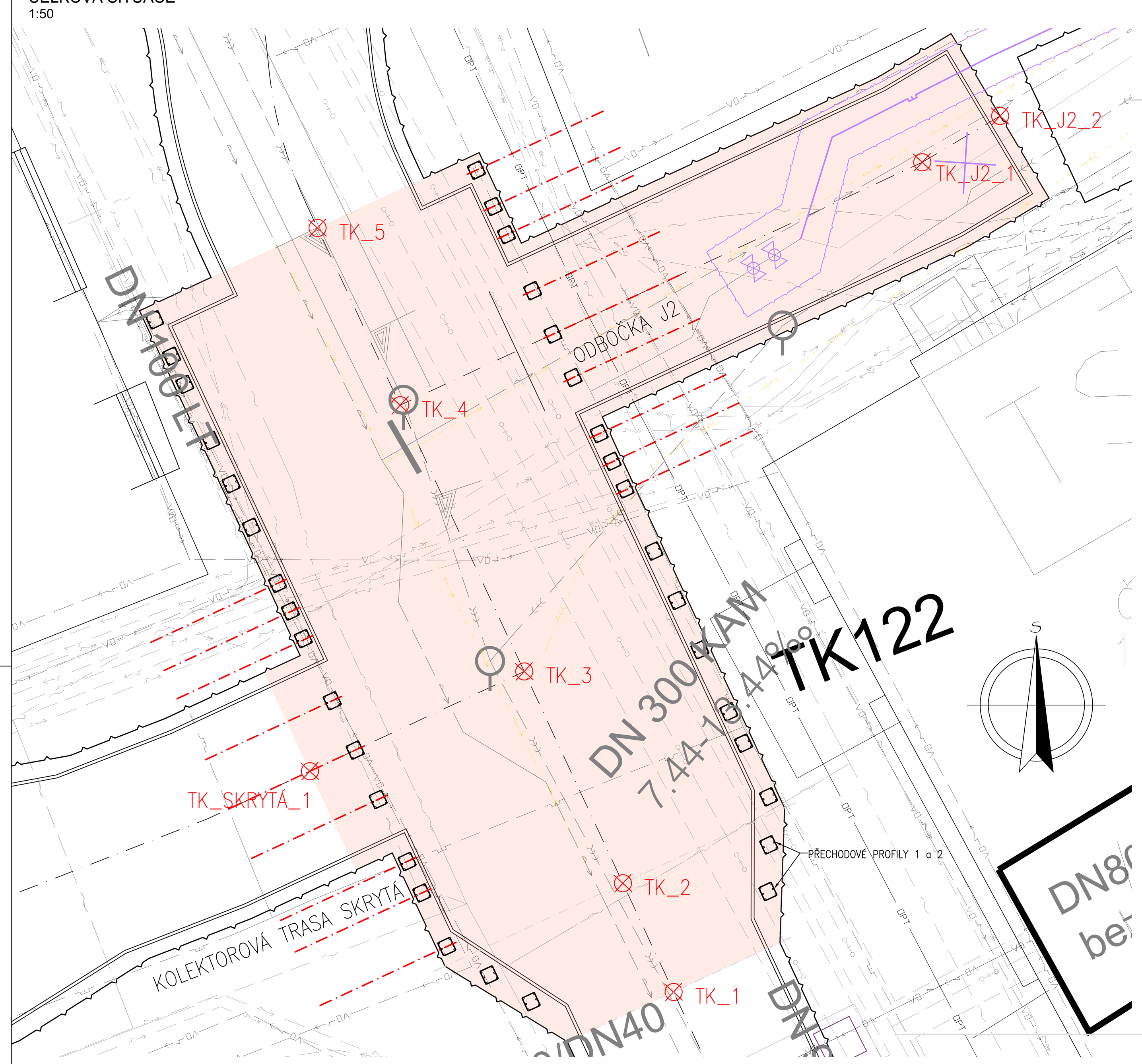

ŘEZ C-C
1:50

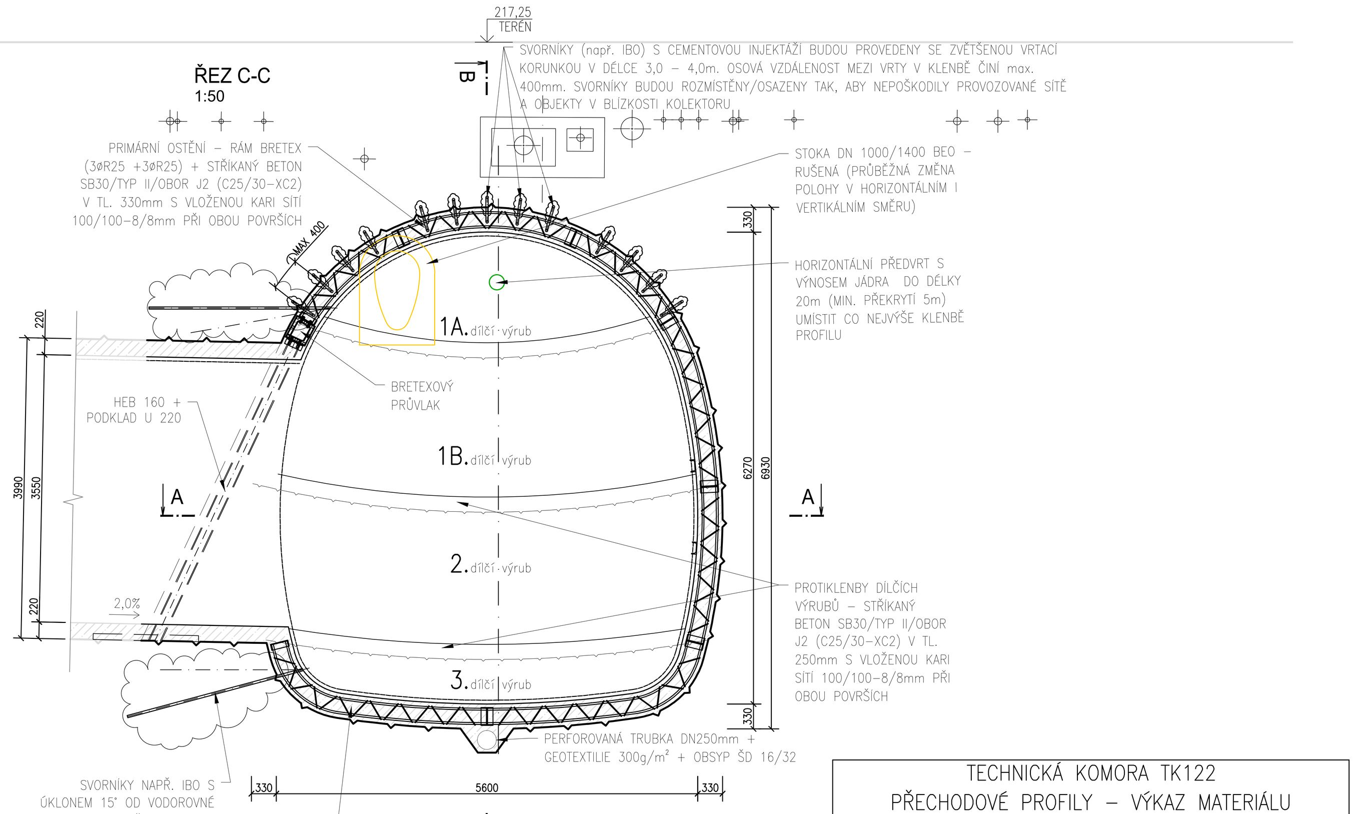

TECHNICKÁ KOMORA TK122 PŘECHODOVÉ PROFILY – VÝKAZ MATERIÁLU			
PŘECHODOVÝ PROFIL 1		10 505(R) – (B500 B)	S235
CELKEM NA 1 RÁM	1x DÍL A [kg]	43,1	13,7
	2x DÍL B [kg]	95,2	27,4
	2x DÍL C [kg]	71,1	27,4
	2x DÍL D [kg]	93,0	27,4
	CELKOVÁ HMOTNOST 1 RÁMU [kg]	302.4	95.9
PŘECHODOVÝ PROFIL 2		10 505(R) – (B500 B)	S235
CELKEM NA 1 RÁM	1x DÍL A [kg]	56,1	13,7
	2x DÍL B [kg]	109,0	27,4
	2x DÍL C [kg]	72,3	27,4
	2x DÍL D [kg]	107,2	27,4
	CELKOVÁ HMOTNOST 1 RÁMU [kg]	344.6	95.9

ROZŠÍŘENÍ ODBOČKY 3,2x2,85m

O VNITŘNÍCH ROZMĚRECH PRIM. ZAJIŠTĚNÍ 2,87x2,685m
O VNITŘNÍCH ROZMĚRECH DEF. OSTĚNÍ 2,2x1,95 m
M 1:50

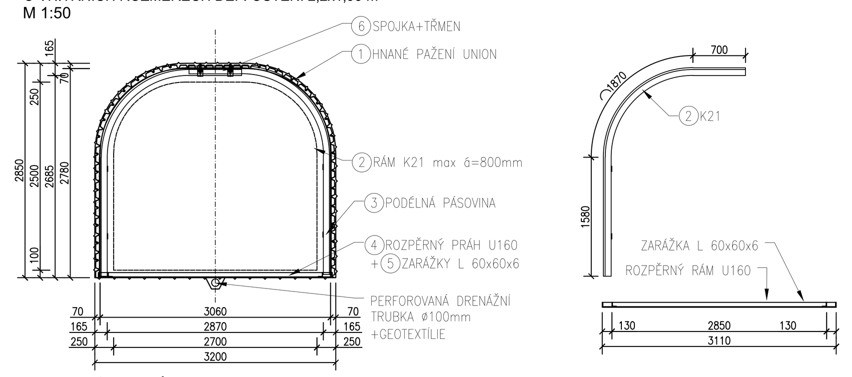

ROZŠÍŘENÍ ODBOČKY NA 3,2x3,1m

O VNITŘNÍCH ROZMĚRECH PRIM. ZAJIŠTĚNÍ 2,87x2,935m
O VNITŘNÍCH ROZMĚRECH DEF. OSTĚNÍ 2,2x2,2 m
M 1:50

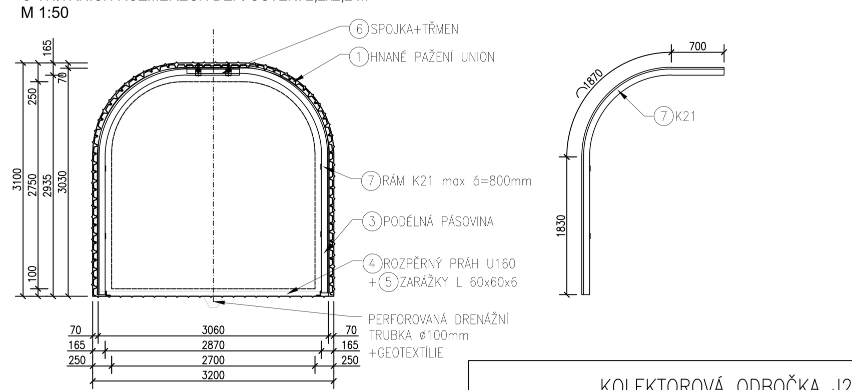

KOLEKTOROVÁ ODBOČKA J2 – VÝKAZ MATERIÁLU PRO 1ks RÁMU							
délka kolektorové odbočky J2 [m]				11.14			
POL	NÁZEV–ROZMĚR	MNOŽSTVÍ		HMOTNOST		HMOTNOST CELKEM [kg]	MATERIÁL
1	OBVOD PAŽENÉHO VÝRUBU (HNANÉ PAŽENÍ – PAŽNICE "UNION" č.61 009 30, DL. 1,6m)	10.43	m	8.24	kg/m	171.89	Ocel 10 370.0
2	DŮLNÍ VÝZTUŽ 2x3,85m K21	7.70	m	20.74	kg/m	159.70	Ocel 10 378.0
3	PODÉLNÁ PÁSOVINA 4x70/8mm DL. 0,8m	3.20	m	2.20	kg/m	7.03	Ocel 10 370.0
4	U 160 mm DL. 2810mm	2.81	m	18.80	kg/m	52.83	S235JR (1.0038)
5	ZARÁŽKY L 60x60x6	0.26	m	5.42	kg/m	1.41	S235JR (1.0038)
6	SPOJKA + TŘMEN	2	ks	3.9	kg/ks	7.80	Ocel 11 373.0
7	DŮLNÍ VÝZTUŽ 2x4,40m K21	8.80	m	20.74	kg/m	182.51	Ocel 10 378.0
1ks Rám HMOTNOST [kg]						400.66	
[illegible]						[illegible]	

TYPOVÝ BRETEX
1:30

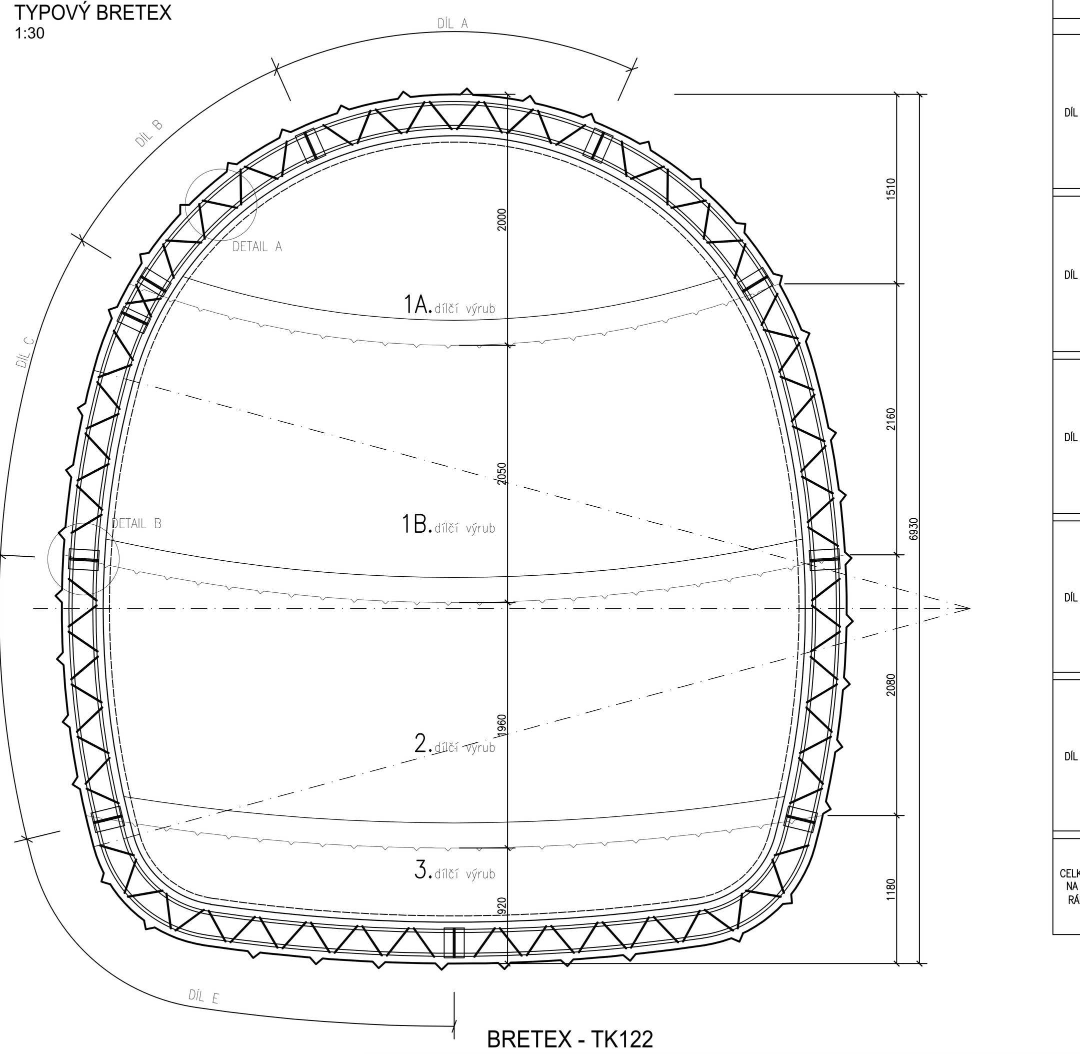

TECHNICKÁ KOMORA TK122 BRETEX – VÝKAZ MATERIÁLU								
					10 505(R) – (B500 B)		S235	
	POL	PROFIL	DÉLKA [m]	ks	10	25	L120x120x10	plech 120x10
DÍL A	1	R25	2,45	3		7.35		
	2	R25	2,30	3		6.90		
	3	R10	1,05	10	10.5			
	4	L120x120x10	0,16	4			0.6	
	5	plech 120x10	0,235	4				0.9
					10.5	14.3	0.6	0.9
	HMOTNOST [kg/bm]				0.6	3.9	18.2	9.4
	HMOTNOST [kg]				6.5	54.9	11.6	8.9
	CELKOVÁ HMOTNOST DÍLU A [kg]				61.4		20.5	
	POL	PROFIL	DÉLKA [m]	ks	10	25	L120x120x10	plech 120x10
DÍL B	1	R25	1,75	3		5.25		
	2	R25	1,65	3		4.95		
	3	R10	1,05	7	7.4			
	4	L120x120x10	0,16	4			0.6	
	5	plech 120x10	0,235	4				0.9
					7.4	10.2	0.6	0.9
	HMOTNOST [kg/bm]				0.6	3.9	18.2	9.4
	HMOTNOST [kg]				4.5	39.3	11.6	8.9
	CELKOVÁ HMOTNOST DÍLU B [kg]				43.8		20.5	
	POL	PROFIL	DÉLKA [m]	ks	10	25	L120x120x10	plech 120x10
DÍL C	1	R25	2,35	3		7.05		
	2	R25	2,25	3		6.75		
	3	R10	1,05	10	10.5			
	4	L120x120x10	0,16	4			0.6	
	5	plech 120x10	0,235	4				0.9
					10.5	13.8	0.6	0.9
	HMOTNOST [kg/bm]				0.6	3.9	18.2	9.4
	HMOTNOST [kg]				6.5	53.2	11.6	8.9
	CELKOVÁ HMOTNOST DÍLU C [kg]				59.6		20.5	
	POL	PROFIL	DÉLKA [m]	ks	10	25	L120x120x10	plech 120x10
DÍL D	1	R25	2,10	3		6.30		
	2	R25	2,05	3		6.15		
	3	R10	1,05	9	9.5			
	4	L120x120x10	0,16	4			0.6	
	5	plech 120x10	0,235	4				0.9
					9.5	12.5	0.6	0.9
	HMOTNOST [kg/bm]				0.6	3.9	18.2	9.4
	HMOTNOST [kg]				5.8	48.0	11.6	8.9
	CELKOVÁ HMOTNOST DÍLU D [kg]				53.8		20.5	
	POL	PROFIL	DÉLKA [m]	ks	10	25	L120x120x10	plech 120x10
DÍL E	1	R25	3,35	3		10.05		
	2	R25	3,10	3		9.30		
	3	R10	1,05	14	14.7			
	4	L120x120x10	0,16	4			0.6	
	5	plech 120x10	0,235	4				0.9
					14.7	19.4	0.6	0.9
	HMOTNOST [kg/bm]				0.6	3.9	18.2	9.4
	HMOTNOST [kg]				9.1	74.6	11.6	8.9
	CELKOVÁ HMOTNOST DÍLU E [kg]				83.6		20.5	
CELKEM NA 1 RÁM	1x DÍL A [kg]				61.4		20.5	
	2x DÍL B [kg]				87.7		41.0	
	2x DÍL C [kg]				119.3		41.0	
	2x DÍL D [kg]				107.6		41.0	
	2x DÍL E [kg]				167.2		41.0	
	CELKOVÁ HMOTNOST 1 RÁMU [kg]				543.2		184.5	

LEGENDA STÁVAJÍCÍCH INŽENÝRSKÝCH SÍTÍ

- KANALIZAČNÍ STOKA BVK
- VODOVODNÍ ŘAD BVK
- KANALIZACE ZRUŠENÁ BVK
- VODOVODNÍ ŘAD ZRUŠENÝ BVK
- KABELY CETIN OPTICKÉ A SDĚLOVACÍ
- KABELOVOD CETIN
- KABELY OPTICKÉ OSTATNÍ
- PAROVOD TEPLÁRNY BRNO
- HORKOVOD (PAROHORKOVOD) TEPLÁRNY BRNO
- PAROVOD TEPLÁRNY BRNO – MIMO PROVOZ
- KABELY E.ON NN
- KABELY E.ON NN – ZRUŠENÉ
- KABELY E.ON VN
- KABELY E.ON VN – ZRUŠENÉ
- PLYNOVOD NTL GASNET
- KABELY VO TSB

PŘELOŽKY IS VYVOLANÉ STAVBOU - SOUČÁSTÍ PD

- PŘELOŽKA PLYNOVODU (SO 706)
- RUŠENÍ PLYNOVODU (SO 706)

PŘELOŽKY IS VYVOLANÉ STAVBOU - SOUČÁSTÍ SAMOSTATNÉ INVESTIČNÍ AKCE

- PŘELOŽKA E.ON NN PROVIZORNÍ
- PŘELOŽKA E.ON VN PROVIZORNÍ
- KABELY E.ON NN RUŠENÉ
- KABELY E.ON VN RUŠENÉ

POZNÁMKA:

- PRIMÁRNÍ KONSTRUKCE JE NAVRŽENA Z PŘÍHRADOVÝCH RÁMŮ BRETEX (3øR25 + 3øR25) SE STŘÍKANÝM BETONEM SB30/TYP II/OBOR J2 (C25/30–XC2) DOPLNĚNÝM O KARI SÍTĚ 100/100–8/8MM PŘI OBOU POVRŠÍCH Z VÝZTUŽE B500B.
- OSOVÁ VZDÁLENOST RÁMŮ BUDE BEZPODMÍNEČNĚ DODRŽENA.
- KARI SÍTĚ 100/100–8/8MM JE NEZBYTNÉ NUTNÉ VŽDY ZATÁHNOUT ZA PŘÍHRADOVÉ RÁMY BRETEX.
- RAŽBA JE VZHLEDEM K NÁROČNÝM PODMÍNKÁM ZASTIŽENÉHO PROSTŘEDÍ A NÍZKÉMU NADLOŽÍ NAVRŽENA NA ČTYŘI VÝŠKOVÉ LÁVKY S HORIZONTÁLNÍM ČLENĚNÍM VÝRUBU (TŘI DÍLČÍ VÝRUBY + PLNÝ PROFIL).
- V KLENBĚ JE PROFIL ZAJIŠTĚN SVORNÍKY (NAPŘ. IBO) S CEMENTOVOU INJEKTÁŽÍ. SVORNÍKY BUDOU PROVEDENY SE ZVĚTŠENOU VRTACÍ KORUNKOU V DÉLCE 2,5 – 4,0M. OSOVÁ VZDÁLENOST MEZI VRTY V KLENBĚ ČINÍ MAX. 400MM.
- INJEKTÁŽ BUDE PROVEDENA CEMENTOVÝM MLÉKEM S UZAVÍRACÍM VENTILEM NA OBTURÁTORU A TO INJEKTÁŽNÍM TLAKEM 20 BAR. PO UKONČENÍ VRTÁNÍ BUDE UZAVŘEN VENTIL A NÁSLEDNĚ BUDE POKRAČOVÁNO NA DALŠÍM VRTU.
- SVORNÍKY S INJEKTÁŽEMI BUDOU PROVEDENY NAD CELOU TECHNICKOU KOMOROU.
- SVORNÍKY BUDOU ROZMÍSTĚNY/OSAZENY/UKLONĚNY TAK, ABY NEPOŠKODILY PROVOZOVANÉ SÍTĚ/PROVOZOVANÉ OBJEKTY.
- PROVEDENÍ HORIZONTÁLNÍHO PŘEDVRTŮ S VÝNOSEM JÁDRA DO DÉLKY 20M (MIN. PŘEKRYTÍ 5M).
- VŠECHNY DÍLČÍ LÁVKY BUDOU ZAJIŠTĚNY STŘÍKANOU PROTIKLENBOU TL. 250MM S VLOŽENOU KARI SÍTÍ 100/100 – 8/8MM PŘI OBOU POVRŠÍCH.
- NA ÚROVNI 2. A 3. LÁVKY BUDE PROFIL PO BOCÍCH ZAJIŠTĚN SVORNÍKY (NAPŘ. IBO) + TLAKOVOU INJEKTÁŽÍ (NAPŘ. MINOVA JETBLEND).
- SVORNÍKY (UMÍSTĚNÉ PO BOCÍCH) DL.2,5M BUDOU V JEDNOTLIVÝCH POLÍCH HORIZONTÁLNĚ I VERTIKÁLNĚ UKLONĚNÉ O ÚHEL +/– 15°, ABY BYLO DOCÍLENO PROSTOROVÉHO ZAKOTVENÍ. SVORNÍKY BUDOU OPATŘENY INJEKTÁŽNÍ SMĚSÍ NAPŘ. MINOVA JETBLEND.
- PROVEDENÍ SKLOLAMINÁTOVÝCH SVORNÍKŮ V DÉLCE 5,0M V ČELBĚ (PRO KAŽDÝ PŘÍSLUŠNÝ DÍLČÍ VÝRUB) S PŘEKRYTÍM MINIMÁLNĚ NA 2 RÁMY.
- SAMOTNÁ RAŽBA TECHNICKÉ KOMORY TK122 BUDE PROVÁDĚNA V NÁVAZNOSTI NA VÝŠKOVÉ ČLENĚNÍ TRASOVÉHO PROFILU KOLEKTORU.
- PŘED SAMOTNOU RAŽBOU ODBOČKY J2 A KT SKRYTÁ BUDE PROVEDENO DOČASNÉ PODEPŘENÍ PROVIZORNÍHO OSTĚNÍ (DŘEVĚNÉ ČI SYSTÉMOVÉ PRVKY), NÁSLEDNÉ PROVEDENÍ KAPES PRO PODPORY HEB160, JEJICH OSAZENÍ VČETNĚ BRETEXOVÉHO PRŮVLAKU A NÁSLEDNÉ PŘEZMÁHÁNÍ STÁVAJÍCÍHO OSTĚNÍ.
- PŘI VÝSTAVBĚ TECHNICKÉ KOMORY TK122 BUDE NUTNÉ DODRŽOVAT VYSOKOU TECHNOLOGICKOU KÁZEŇ V SOUVISLOSTI S PŘESNÝM OSAZENÍM JEDNOTLIVÝCH ČÁSTÍ VÝZTUŽNÝCH RÁMŮ. TOTÉŽ SE TÝKÁ I RAŽBY ODBOČKY J2 A KT SKRYTÁ.
- STYKOVÁNÍ KARI SÍTÍ 100/100–8/8MM BUDE PROVEDENO PŘESAHEM – 3 OKA (300MM) V NOSNÉM SMĚRU A 1 OKO (100MM) V NENOSNÉM SMĚRU.
- DO DNA VÝRUBU BUDE VLOŽENA PERFOROVANÁ DRENÁŽNÍ TRUBKA ø250MM A BUDE OPATŘENA GEOTEXTÍLIÍ 300G/M2 + OBSYP ŠD 16/32.
- PO KAŽDÉM ZÁBĚRU BUDE ČELBA ZAJIŠTĚNA STŘÍKANÝM BETONEM SB30/TYP II/OBOR J2 (C25/30–XC2) V TL. 50MM.
- PŘI PŘERUŠENÍ RAŽBY NA DOBU DELŠÍ, NEŽ 24 HODIN BUDE ČELBA ZAJIŠTĚNA STŘÍKANÝM BETONEM SB30/TYP II/OBOR J2 (C25/30 – XC2) V TL. 70MM S VLOŽENOU KARI SÍTÍ 100/100–8/8MM.
- KOLEKTOROVÁ ODBOČKA J2 BUDE ZAJIŠTĚNA HNANÝM PAŽENÍM UNION + RÁMY K21 A STŘÍKANÝM BETONEM SB30/TYP II/OBOR J2 (C25/30–XC2) S VLOŽENOU KARI SÍTÍ 100/100 – 8/8MM V TL. 70MM. PROFIL ODBOČKY SE V DÉLCE ZVYŠUJE (DVA RAŽENÉ PROFILY).
- KOLEKTOROVÁ ODBOČKA DO KT SKRYTÁ BUDE ZAJIŠTĚNA PŘÍHRADOVÝMI RÁMY BRETEX (2øR25 + 1øR32) SE STŘÍKANÝM BETONEM SB30/TYP II/OBOR J2 (C25/30–XC2) DOPLNĚNÝM O KARI SÍTĚ 100/100–8/8MM PŘI OBOU POVRŠÍCH Z VÝZTUŽE B500B.
- ODBOČKA DO KT SKRYTÁ JE NAVRŽENA NA DVĚ VÝŠKOVÉ LÁVKY S HORIZONTÁLNÍM ČLENĚNÍM VÝRUBU (JEDEN DÍLČÍ VÝRUB + PLNÝ PROFIL). DÍLČÍ LÁVKA BUDE ZAJIŠTĚNA STŘÍKANOU PROTIKLENBOU TL. 200MM S VLOŽENOU KARI SÍTÍ 100/100 – 8/8MM PŘI OBOU POVRŠÍCH.
- ROZRÁŽKA SMĚREM DO KT SKRYTÁ BUDE ZAJIŠTĚNA SVORNÍKY (NAPŘ. IBO) + TLAKOVOU INJEKTÁŽÍ (NAPŘ. MINOVA JETBLEND);
- NA POVRCHU NAD RAŽBOU V PŮDORYSNÉM ROZSAHU RAŽBY + 1,5M NA KAŽDOU STRANU BUDE PROVEDENO MOBILNÍ (POSUVNÉ) OPLOCENÍ TAK, ABY NAD MÍSTEM RAŽBY BYL OMEZEN POHYB A ZATÍŽENÍ.

- JE-LI V PROJEKTOVÉ DOKUMENTACI UVEDENA OBCHODNÍ ZNAČKA JAKÉHOKOLIV MATERIÁLU, VÝROBKU NEBO TECHNOLOGIE, MÁ TENTO NÁZEV POUZE INFORMATIVNÍ CHARAKTER.
- PRO OCENĚNÍ A NÁSLEDNĚ PRO REALIZACI JE MOŽNÉ POUŽÍT I JINÝ MATERIÁL, VÝROBEK NEBO TECHNOLOGII, SE SROVNATELNÝMI NEBO LEPŠÍMI UŽITNÝMI VLASTNOSTMI, KTERÉ ODPOVÍDAJÍ POŽADAVKŮM DOKUMENTACE.
- JEDNÁ SE O PROJEKTOVOU DOKUMENTACI PRO VÝBĚR ZHOTOVITELE STAVBY. VYŠŠÍ PODROBNOST BUDE PŘEDMĚTEM DOPRACOVÁNÍ PROJEKTOVÉ DOKUMENTACE VYBRANÝM ZHOTOVITELEM, KDE BUDOU ZOHLEDNĚNY JEHO TECHNICKÉ MOŽNOSTI, TECHNOLOGICKÉ POSTUPY A ZVYKLOSTI PŘI POUŽITÍ KONKRÉTNÍCH MATERIÁLŮ/VÝROBKŮ.

SPECIFIKACE MATERIÁLU:

PRIMÁRNÍ OSTĚNÍ:

1. SB30/TYP II/OBOR J2 (BETON C25/30-XC2)
2. BETONÁŘSKÁ VÝZTUŽ B500B (10 505(R))
3. KRYTÍ VÝZTUŽE min. 20mm
4. OCELOVÉ PRVKY S235

VÝROBNÍ TOLERANCE 50mm

ŘEZ D-D
1:50

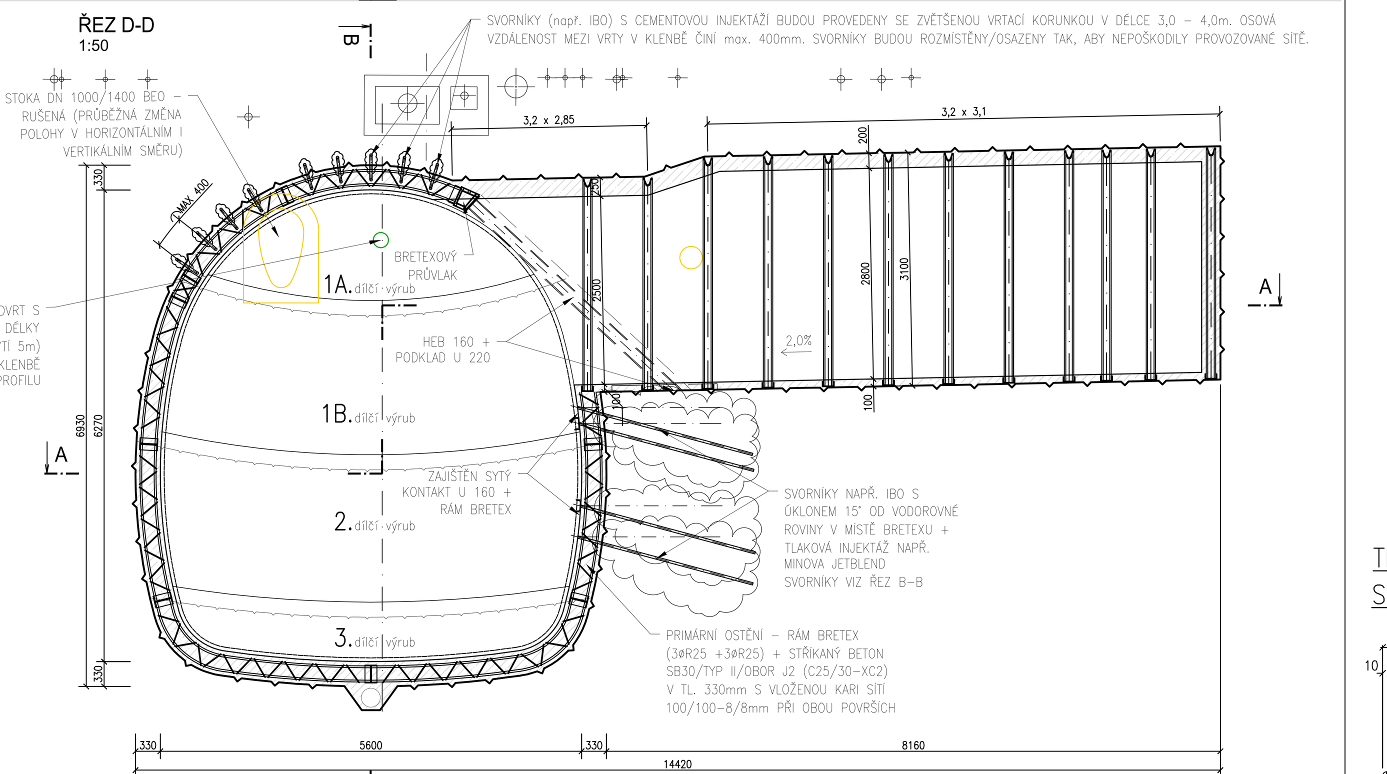

ŘEZ A-A
1:50

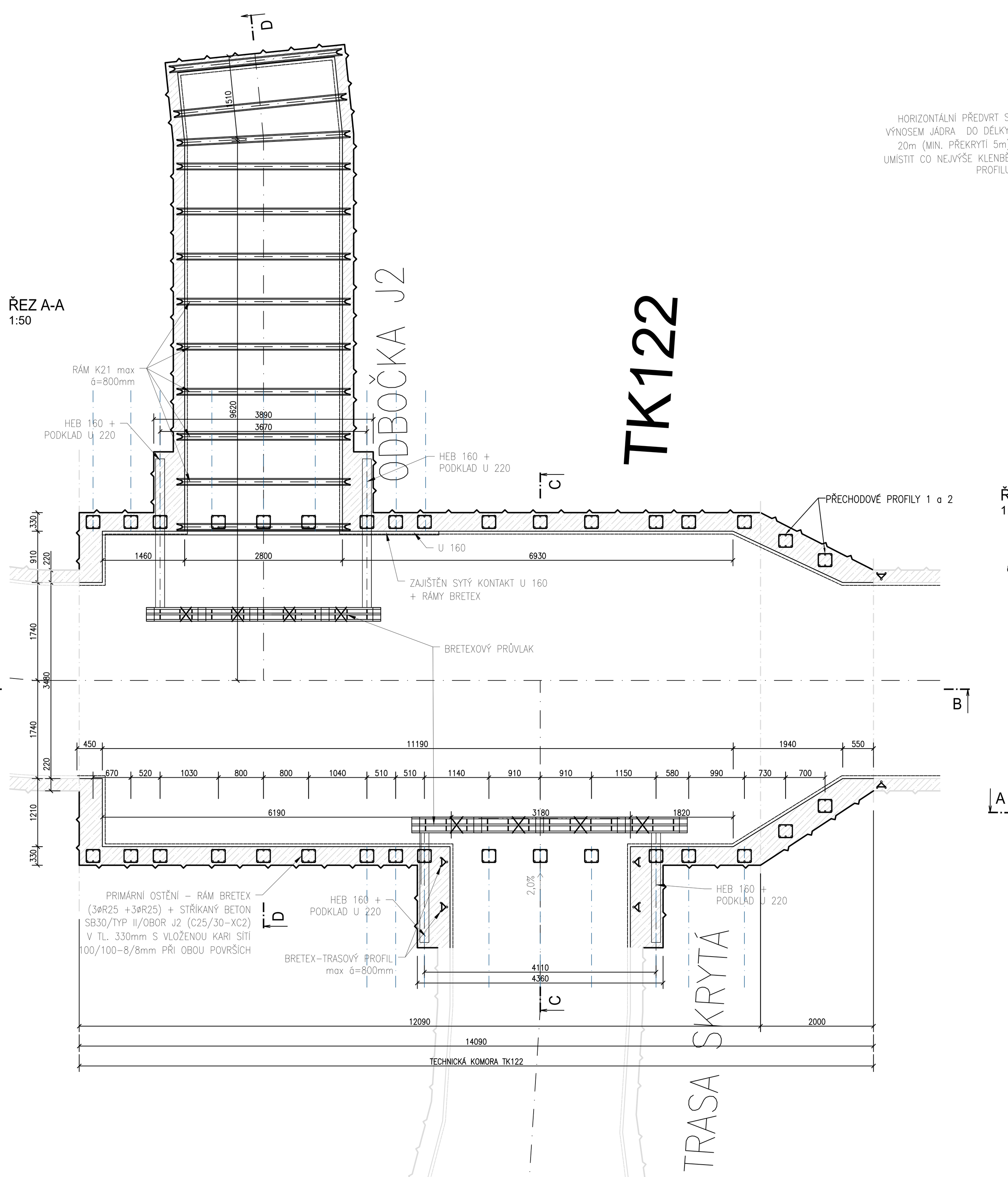

ŘEZ B-B
1:50

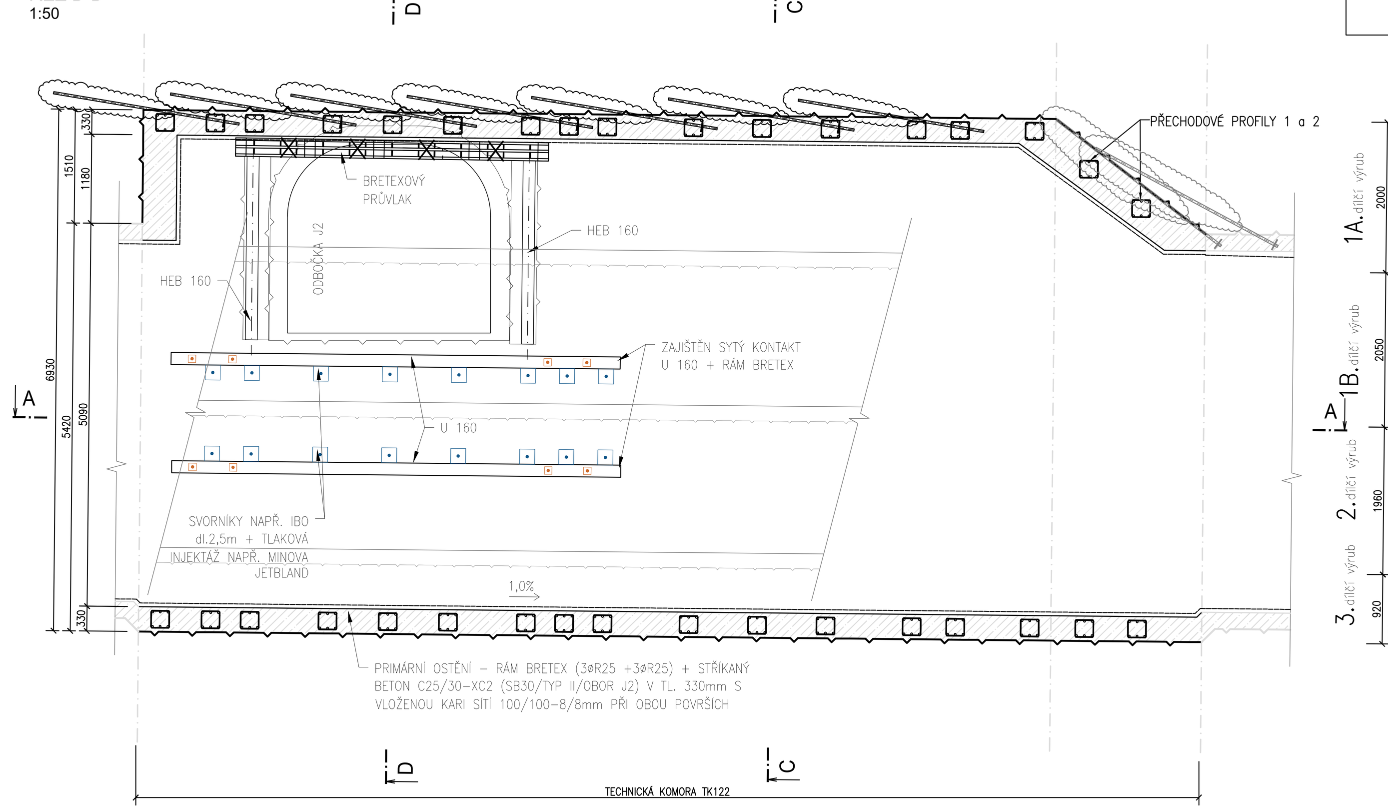

BRETEX - TRASA TK122-SK1

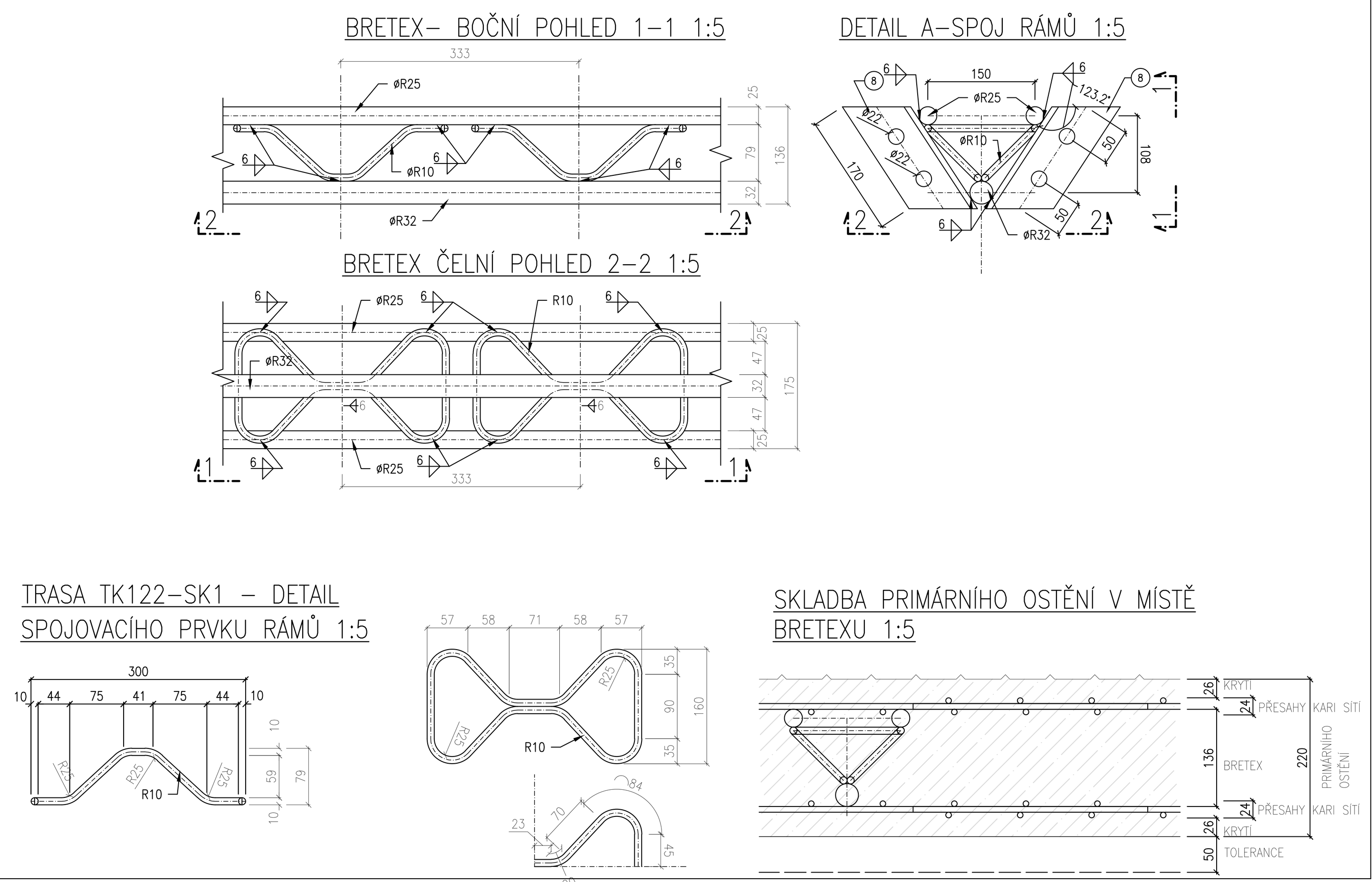

BRETEX - TK122

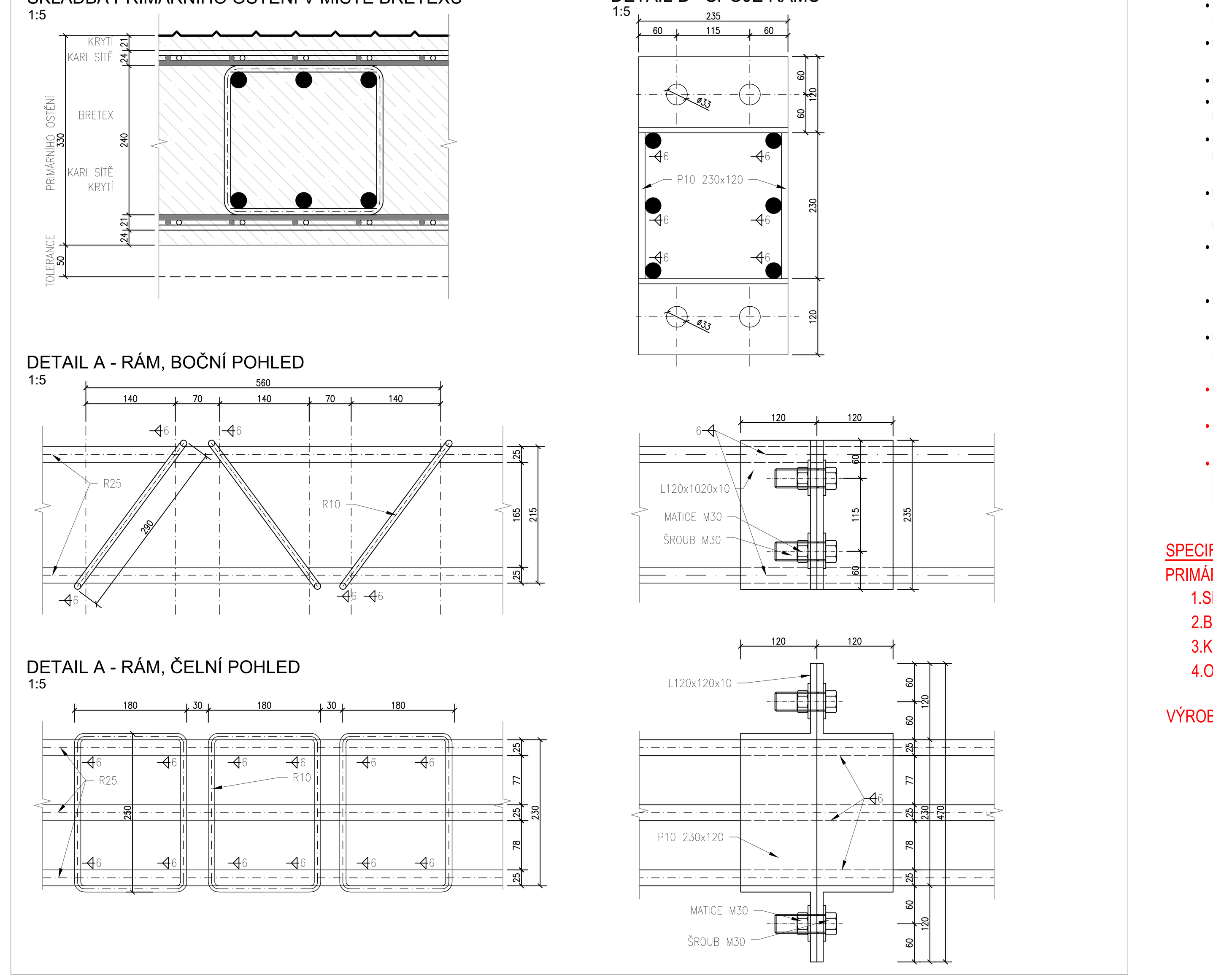

TK122-SK1 VÝKRES TYPICKÉHO RÁMU 1:40

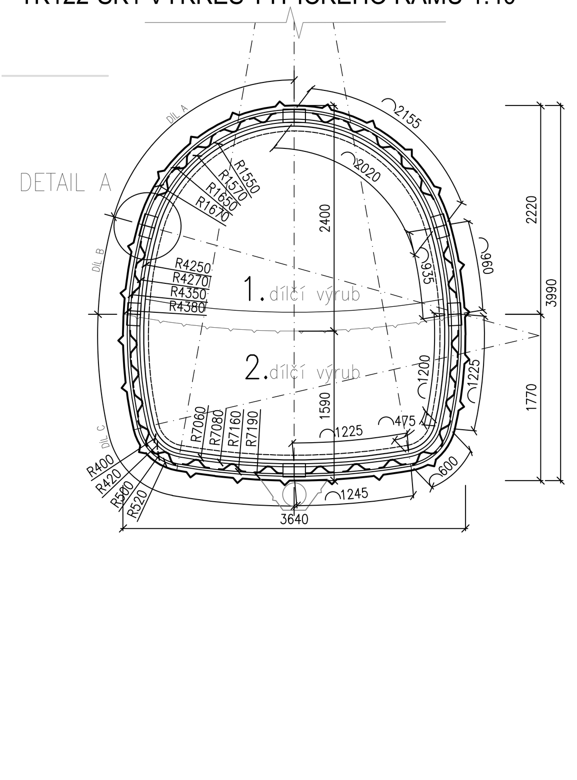

BRETEX TRASA TK122–SK1 – VÝKAZ MATERIÁLU								
					10 505(R) – (B500 B)			S235
	POL	PROFIL	DÉLKA [m]	ks	10	25	32	L120x80x8
DÍL A	1	R25	2.155	2		4.31		
	2	R32	2.025	1			2.0	
	3	R10	0,97	5	4.9			
	4	L120x80x8	0,2	4				0.8
					4.9	4.3	2.0	0.8
	HMOTNOST [kg/bm]				0.6	3.9	6.3	12.2
	HMOTNOST [kg]				3.0	16.6	12.8	9.8
	CELKOVÁ HMOTNOST DÍLU A [kg]					32.4		9.8
	POL	PROFIL	DÉLKA [m]	ks	10	25	32	L120x80x8
DÍL B	1	R25	0.960	2		1.9		
	2	R32	0.935	1			0.9	
	3	R10	0,97	2	1.9			
	4	L120x80x8	0,2	4				0.8
					1.9	1.9	0.9	0.8
	HMOTNOST [kg/bm]				0.6	3.9	6.3	12.2
	HMOTNOST [kg]				1.2	7.4	5.9	9.8
	CELKOVÁ HMOTNOST DÍLU B [kg]					14.5		9.8
	POL	PROFIL	DÉLKA [m]	ks	10	25	32	L120x80x8
DÍL C	1	R25	3.070	2		6.1		
	2	R32	2.900	1			2.9	
	3	R10	0,97	8	7.8			
	4	L120x80x8	0,2	4				0.8
					7.8	6.1	2.9	0.8
	HMOTNOST [kg/bm]				0.6	3.9	6.3	12.2
	HMOTNOST [kg]				4.8	23.7	18.3	9.8
	CELKOVÁ HMOTNOST DÍLU C [kg]					46.8		9.8
CELKEM NA 1 RÁM	2x DÍL A [kg]					64.8		19.5
	2x DÍL B [kg]					29.0		19.5
	2x DÍL C [kg]					93.5		19.5
	CELKOVÁ HMOTNOST 1 RÁMU [kg]					187.3		58.6

ŘEZ - GEOMETRIE TECHNICKÉ KOMORY
1:50

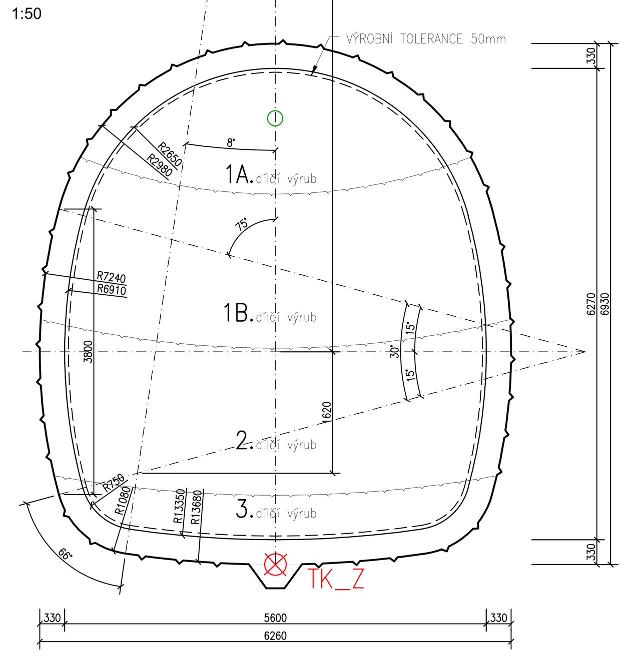

VÝKAZ SVORNÍKŮ		
TYP SVORNÍKU	DÉLKA [m]	ks
OCELOVÉ SVORNÍKY NAPŘ. IBO + TLAKOVÁ INJEKTÁŽ NAPŘ. MINOVA JETBLEND	2,5	133

VÝKAZ SKLOLAMINÁTOVÝCH SVORNÍKŮ		
TYP SVORNÍKU	DÉLKA [m]	ks
SKLOLAMINÁTOVÉ SVORNÍKY NAPŘ. DURGLASS + TLAKOVÁ INJEKTÁŽ NAPŘ. MINOVA JETBLEND	5,0	142

TECHNICKÁ KOMORA TK122 – PARAMETRY	
OBVOD 1A. DÍLČÍHO VÝRUBU [m]	11,59
PLOCHA 1A. DÍLČÍHO VÝRUBU [m²]	7,26
OBVOD 1B. DÍLČÍHO VÝRUBU [m]	17,05
PLOCHA 1B. DÍLČÍHO VÝRUBU [m²]	19,82
OBVOD 2. DÍLČÍHO VÝRUBU [m]	20,86
PLOCHA 2. DÍLČÍHO VÝRUBU [m²]	32,05
OBVOD VÝRUBU CELKEM [m]	22,29
PLOCHA VÝRUBU CELKEM [m²]	37,12
OBVOD VNITŘNÍHO LÍCE PRIMÁRNÍHO OSTĚNÍ [m]	19.90
PLOCHA PRIMÁRNÍHO OSTĚNÍ [m²]	7.76

VÝKAZ PRVKŮ – PRŮVLAK SKRYTÁ				
		10 505(R) – (B500 B)	S235	+ 20%
PROFIL	DÉLKA [m]	HMOTNOST [kg]		
R32	36.80	232.21		278.66
R10	19.66	124.06		148.87
plech tl.10mm	0.015		115.40	138.47
spojovací prvky M24	28		25.76	30.91
HEB 160	8.40		357.84	429.41

VÝKAZ PRVKŮ – PRŮVLAK JAKUBSKÁ				
		10 505(R) – (B500 B)	S235	+ 20%
PROFIL	DÉLKA [m]	HMOTNOST [kg]		
R32	20.80	131.25		157.50
R10	19.09	120.46		144.55
plech tl.10mm	0.018		142.87	171.44
spojovací prvky M24	28		25.76	30.91
HEB 160	7.30		310.98	373.18

Souřadnicový systém S-JTSK
Výškový systém Bpv

Revize	Popis	Datum	Provedl

Investor: B R N O — Statutární město Brno, Dominikánské náměstí 196/1, Brno-město, 602 00 Brno

Generální projektant: ingutis — INGUTIS, spol. s r.o., Thákurova 2077/7, 166 29 Praha 6, (+420) 224 354 363, ingutis@ingutis.cz, www.ingutis.cz

HIP	Ing. Švec	Navrhl	Ing. Ráček
Zodp. projektant	Ing. Zlámal	Vypracoval / Kontroloval	Ing. Horák / Ing. Ráček

Akce: 12. stavba sekundárního kolektoru Česká - Středova

Část dokumentace		Stupeň	PDPS – Projektová dokumentace pro provádění stavby
D	Dokumentace liniové trasy	Datum 08/2020	Revize 01
D.1	Dokumentace objektu	Měřítko 1:50	Formát 24 x A4
D.1.2	Stavebně konstrukční řešení		
D.1.2.3	SO 130 - Technické komory		

Příloha: Technická komora TK122 + odbočka J2 - primární konstrukce

Arch. číslo: 1112_5_D1235_TechKom_TK122_prim_01

Č. přílohy: D.1.2.3.5

U:\1112–kolektor_Brno_ul.Ceska–Stredova\03_Dokumentace\05_DPS\0_Dokumentace_objektu\D1_Dok_objektu\D12_Stav_kcni_reseni\D123_Tech_komory\TK122\1112_5_D1235_TechKom_TK122_prim_01.dwg