POZNÁMKA KE KONSTRUKCI LÁVKY A RAMPY:
- KONSTRUKCE LÁVKY A RAMPY BUDE Z OCELOVÝCH PRVKŮ-MATERIÁL S 235
- POVRCHOVÁ ÚPRAVA- ŽÁROVÝ POZINK
- OCELOVÁ KONSTRUKCE Z PROFILŮ JÄKL, I a U NOSNÍKY, PÁSOVÁ OCEL A PÓROROŠT 33/11mm
- OCELOVÉ SLOUPKY RAMPY BUDOU KOTVENY DO BETONOVÝCH ZÁKLADOVÝCH PATEK C30/37
- SOUČÁSTÍ DODÁVKY OCELOVÉ KONSTRUKCE LÁVKY A RAMPY BUDOU KOTVÍCÍ PRVKY
- BETONOVÉ PATKY BUDOU UMÍSTĚNY MIMO STÁVAJÍCÍ TECHNICKÉ ROZVODY – KANALIZACE, ŠACHTA ALT. OSTATNÍ VNĚJŠÍ ROZVODY, V PŘÍPADĚ VÝSKYTU PODZEMNÍ TRASY POTRUBÍ V MÍSTĚ NAVRŽENÉHO ZÁKLADU BUDE V ZÁKLADOVÉM PASU PROVEDEN PROSTUP
- ZÁBRADLÍ BUDE PROVEDENO DLE ČSN A V SOULADU S VYHLÁŠKOU O BEZBARIÉROVOSTI Č. 398/2009 SB.
- POCHŮZNÁ PLOCHA RAMPY A LÁVKY BUDE UKONČENA ZARÁŽKOU Z OCELOVÉHO PLECHU
- KONSTRUKCE LÁVKY BUDE OD STÁVAJÍCÍ STAVBY (BALKONU) ODDILATOVÁNA MAX 20mm
- SPODNÍ NÁSTUPNÍ ČÁST RAMPY JE PROVEDENA Z BETONOVÉ DLAŽBY TL. 60mm (DEKOR PODZIM) OHRANIČENÉ BETONOVÝM POHLEDOVÝM BETONEM-MONOLITICKÝ BETON C30/37 VYZTUŽENÝ KARI SÍTÍ 6/100/100
- ČÁST STÁVAJÍCÍ BETONOVÉ ZÍDKY BUDE V MÍSTĚ RAMPY ODSTRANĚNA TAK, ABY MEZI PŮVODNÍ A NOVOU KONSTRUKCÍ VZNIKL VOLNÝ PROSTOR MIN. 20mm
- RAMPA JE NAVRŽENA PRO EVAKUACI OSOB A PŘI ZÁSAHU HZS, RAMPA NESLOUŽÍ JAKO HLAVNÍ VCHOD DO POKOJŮ

LEGENDA

- STÁVAJÍCÍ OBVODOVÝ ŽB PANEL VČETNĚ ZATEPLENÍ
- STÁVAJÍCÍ VNITŘNÍ NOSNÝ ŽB PANEL
- STÁVAJÍCÍ VNITŘNÍ NENOSNÝ PANEL
- ŘEŠENÁ ČÁST – NOVÁ RAMPA A PROPOJOVACÍ LÁVKA
- ŘEŠENÁ ČÁST – NOVÁ RAMPA – BETONOVÁ DLAŽBA
- ŘEŠENÁ ČÁST – BOČNÍ STĚNA Z POHLEDOVÉHO BETONU
- ŘEŠENÁ ČÁST – CHODNÍKOVÝ OBRUBNÍK 100mm
- ŘEŠENÁ ČÁST – NOVÁ RAMPA ZE ZADNÍHO POKOJE
- 01 OZNAČENÍ BOURACÍCH PRACÍ, POPIS VIZ VÝKRES Č. 03
- OZNAČENÍ NOVÝCH DVEŘÍ A VNĚJŠÍ PROSKLENÉ STĚNY Z PLASTOVÝCH PROFILŮ A VNITŘNÍ DŘEVĚNÉ DVEŘE
- VÝPLŇ ZÁBRADLÍ-OCELOVÁ TRUBKA ø40mm
- HW PODZEMNÍ TRUBNÍ ROZVOD HORKOVODU 2xDN80, 90/50
- STÁVAJÍCÍ VZROSTLÉ STROMY

LEGENDA MÍSTNOSTÍ

	ČÍSLO MÍSTNOSTI	ÚČEL	VÝMĚRA M2	OPRAVA POVRCHŮ PODLAHA	OPRAVA POVRCHŮ STĚNY	OPRAVA POVRCHŮ STROP
BYT 1	101	HYGIENICKÉ ZAŘÍZENÍ	4,77			
	102	PŘEDSÍŇ	6,09	PVC OPRAVA	MALBA OPRAVA OM.	MALBA OPRAVA OM.
	103	POKOJ	23,46	PVC OPRAVA	MALBA OPRAVA OM.	MALBA OPRAVA OM.
BYT 2	104	HYGIENICKÉ ZAŘÍZENÍ	4,77			
	105	PŘEDSÍŇ	6,09	PVC OPRAVA	MALBA OPRAVA OM.	MALBA OPRAVA OM.
	106	POKOJ	23,46	PVC OPRAVA	MALBA OPRAVA OM.	MALBA OPRAVA OM.
BYT 3	107	HYGIENICKÉ ZAŘÍZENÍ	4,77			
	108	PŘEDSÍŇ	6,09	PVC OPRAVA	MALBA OPRAVA OM.	MALBA OPRAVA OM.
	109	POKOJ	23,46	PVC OPRAVA	MALBA OPRAVA OM.	MALBA OPRAVA OM.
BYT 4	110	HYGIENICKÉ ZAŘÍZENÍ	4,77			
	111	PŘEDSÍŇ	6,09	PVC OPRAVA	MALBA OPRAVA OM.	MALBA OPRAVA OM.
	112	POKOJ	23,46	PVC OPRAVA	MALBA OPRAVA OM.	MALBA OPRAVA OM.
BYT 5 – 2 POKOJE	113	HYGIENICKÉ ZAŘÍZENÍ	5,02			
	114	PŘEDSÍŇ	7,12	PVC OPRAVA	MALBA OPRAVA OM.	MALBA OPRAVA OM.
	115	POKOJ	16,39	PVC OPRAVA	MALBA OPRAVA OM.	MALBA OPRAVA OM.
	116	POKOJ	19,49	PVC OPRAVA	MALBA OPRAVA OM.	MALBA OPRAVA OM.
	117	ŠATNA	4,50	PVC OPRAVA	MALBA OPRAVA OM.	MALBA OPRAVA OM.
BYT 6 – 2 POKOJE	118	PŘEDSÍŇ	7,12	PVC OPRAVA	MALBA OPRAVA OM.	MALBA OPRAVA OM.
	119	HYGIENICKÉ ZAŘÍZENÍ	5,02			
	120	POKOJ	19,49	PVC OPRAVA	MALBA OPRAVA OM.	MALBA OPRAVA OM.
	121	POKOJ	19,49	PVC OPRAVA	MALBA OPRAVA OM.	MALBA OPRAVA OM.
	122	ŠATNA	4,05			
VNĚJŠÍ PROSTORY	123	BALKON	6,00	L. TERACO OPRAVA	NÁTĚROVÝ SYSTÉM S DEKORATIVNÍM VSYPEM	
	124	BALKON	6,00	L. TERACO OPRAVA	NÁTĚROVÝ SYSTÉM S DEKORATIVNÍM VSYPEM	
	125	BALKON	6,00	L. TERACO OPRAVA	NÁTĚROVÝ SYSTÉM S DEKORATIVNÍM VSYPEM	
	126	BALKON	7,20	L. TERACO OPRAVA	NÁTĚROVÝ SYSTÉM S DEKORATIVNÍM VSYPEM	
	127	BALKON	8,50	L. TERACO OPRAVA	NÁTĚROVÝ SYSTÉM S DEKORATIVNÍM VSYPEM	
	128	LÁVKA	65,00	PÓROROŠT 30MM	OCELOVÉ ZÁBRADLÍ ČLENĚNÍ DLE ČSN	
	129	RAMPA	17,20 9,00-B	PÓROROŠT 30MM	OCELOVÉ ZÁBRADLÍ ČLENĚNÍ DLE ČSN	
KOMUNIKACE	130	CHODBA				
	131	BOČNÍ SCHODIŠTĚ				
OSTATNÍ NEBYTOVÉ PROSTORY	1	ZÁVĚTŘÍ-HLAVNÍ VSTUP				
	2	VSTUP – RECEPCE				
	3	HALA				
	4	KANCELÁŘ-ŘEDITELKA				
	5	KUCHYŇKA				
	6	HYGIENICKÉ ZAŘÍZENÍ				
	7	KANCELÁŘ				
	8	PŘEDSÍŇ				
	9	HYGIENICKÉ ZAŘÍZENÍ				
	10	BALKON	6,00	L. TERACO OPRAVA	NÁTĚROVÝ SYSTÉM S DEKORATIVNÍM VSYPEM	
	11	BALKON	6,00	L. TERACO OPRAVA	NÁTĚROVÝ SYSTÉM S DEKORATIVNÍM VSYPEM	

S04 NÁVRH NOVÉ ZPEVNĚNÉ PLOCHY – BETONOVÁ DLAŽBA

K POKOJI V ZADNÍ ČÁSTI OBJEKTU BUDE PROVEDEN NOVÝ PŘÍSTUPOVÝ CHODNÍK Z BETONOVÉ DLAŽBY TL.60mm (DEKOR PODZIM)

SKLADBA VRSTEV ZPEVNĚNÉ PLOCHY-POCHŮZNÉ:
- BETONOVÁ DLAŽBA TL. 80MM
- KAMENNÁ DRŤ FRAKCE 4–8mm, TL. 40 MM
- KAMENNÁ DRŤ FRAKCE 8–16mm, TL. 40 MM
- PODKLAD Z DRCENÉHO KAMENIVA 16–32 MM, TL. VRSTVY 150 MM
- STÁVAJÍCÍ TERÉN, ZEMNÍ PLÁŇ ZHUTNIT Edef,2 = 40MPa

ZEMNÍ PRÁCE, VÝKOPY

VÝKOPY BUDOU PROVEDENY V MINIMÁLNÍCH ROZMĚRECH S OHLEDEM NA KOŘENOVÝ SYSTÉM STÁVAJÍCÍCH STROMŮ A S OHLEDEM NA TRASU PODZEMNÍHO HORKOVODNÍHO POTRUBÍ. VÝKOPOVÉ PRÁCE V BLÍZKOSTI KOŘENOVÉHO SYSTÉMU STROMŮ BUDOU PROVÁDĚNY RUČNĚ A RUČNÍM NÁŘADÍM SE ZVÝŠENOU OPATRNOSTÍ KE STÁVAJÍCÍMU KOŘENOVÉMU SYSTÉMU, PRÁCE BUDOU PROVÁDĚNY V SOULADU S ČSN 83 9061 (TECHNOLOGIE VEGETAČNÍCH ÚPRAV V KRAJINĚ – OCHRANA STROMŮ, POROSTŮ A VEGETAČNÍCH PLOCH PŘI STAVEBNÍCH PRACÍCH), STÁVAJÍCÍ OBNAŽENÝ KOŘENOVÝ SYSTÉM STROMŮ BUDE OŠETŘEN – VHODNÝ LATEXOVÝ NÁTĚR DLE ZÁSAD DENDROLOGICKÉHO OŠETŘOVÁNÍ POŠKOZENÍ KOŘENŮ. KOŘENY PRŮMĚRU NAD 30MM BUDOU KOLMO ZAŘÍZNUTY RUČNÍ PILKOU A ŘEZ BUDE NATŘEN. ŘEZ BUDE VEDEN TAK, ABY NEDOCHÁZELO K „ROZSTŘEPENÍ" KOŘENE.
VYKOPANÁ ZEMINA BUDE Z ČÁSTI PONECHÁNA NA POZEMKU STAVBY (POUŽIJE SE PRO ZPĚTNÝ ZHUTNĚNÝ ZÁSYP–V PŘÍPADĚ VYHOVUJÍCÍ ZEMINY, ZBÝVAJÍCÍ ČÁST ZEMINY BUDE ODVEZENA NA SKLÁDKU. PRO VÝKOP SE PŘEDPOKLÁDÁ TŘÍDA TĚŽITELNOSTI 3. SVAH BUDE ZAJIŠTĚN. PO DOKONČENÍ STAVEBNÍCH PRACÍ BUDE POZEMEK ZAHRADY V PÁSU ŠÍŘKY CCA 2M UVEDEN DO PŮVODNÍHO STAVU – OHUMUSENÍ A ZATRAVNĚNÍ.

S02 ODSTRANĚNÍ DŘEVĚNÝCH DVEŘÍ 800/1970MM A VYBOURÁNÍ OCELOVÉ ZÁRUBNĚ – 1KS

OTVORY V ŽB STĚNĚ TL. 150 MM BUDOU ROZŠÍŘENY PRO NOVÉ DVEŘE ŠÍŘKY 900mm
OTVORY SE BUDOU ROZŠIŘOVAT JEDNOSTRANNĚ, SMĚR ROZŠIŘOVÁNÍ OTVORŮ JE PŘEDEPSÁN A ZAZNAČEN

OTVORY V ŽB STĚNĚ TL. 150 MM BUDOU VYZTUŽOVÁNY LAMELAMI S TAŽENÝCH UHLÍKOVÝCH VLÁKEN (OZN. CFRP – CARBON FIBER REINFORCED POLYMER).
OBECNÝ POSTUP PROVÁDĚNÍ JE POPSÁN V TEXTOVÉ ČÁSTI A V ODDÍLE STATIKA D.1.1.A, JE NUTNÉ DODRŽOVAT TECHNOLOGICKÉ A MONTÁŽNÍ POSTUPY VÝROBCE UHLÍKOVÝCH LAMEL A JE NUTNÉ POUŽÍVAT SYSTÉMOVÉ ŘEŠENÍ JEDNOHO VÝROBCE, KTERÉ JE CERTIFIKOVÁNO.
UHLÍKOVÁ LAMELA BUDE OSAZENA MIN. 50 MM NAD UVAŽOVANÝM MÍSTEM NOVÉHO NADPRAŽÍ.
POŽADOVANÁ KOTEVNÍ DÉLKA UHLÍKOVÉ LAMELY ZA OSTĚNÍ OTVORU JE MIN. 300 MM.

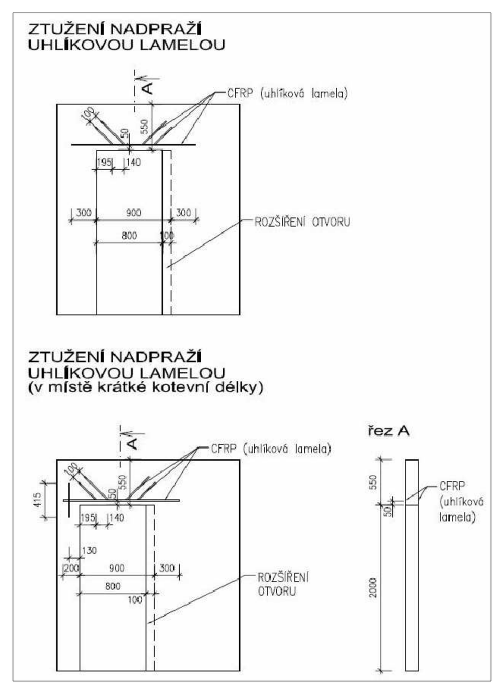

S03 ODSTRANĚNÍ DŘEVĚNÝCH DVEŘÍ 800/1970MM VČ. OCELOVÉ ZÁRUBNĚ– 2KS

OTVORY SE BUDOU ROZŠIŘOVAT JEDNOSTRANNĚ, SMĚR ROZŠIŘOVÁNÍ OTVORŮ JE PŘEDEPSÁN A ZAZNAČEN

OTVORY V NENOSNÝCH STĚNÁCH TL. 100 MM BUDOU ZEDNICKY ZAPRAVENY – HRUBÁ OMÍTKA, HORNÍ ŠTUKOVÁ SÁDROVÁ OMÍTKA (HLADKOST POVRCHU BUDE NAVAZOVAT NA STÁVAJÍCÍ POVRCHOVOU ÚPRAVU STĚN), SOUČÁSTÍ OMÍTKY BUDE VÝZTUŽNÁ TKANINA, ROHOVÁ ČÁST OTVORŮ BUDE ZAPRAVENA HLINÍKOVÝM ÚHELNÍKEM

SOUČÁSTÍ NOVÉHO OTVORU BUDOU DVEŘE SVĚTLÉ PRŮCHOZÍ ŠÍŘKY 900mm

STAVEBNÍ OTVOR VE STĚNĚ BUDE ZESÍLEN OCELOVÝM RÁMEM PROFILU U65 – VIZ SCHÉMA

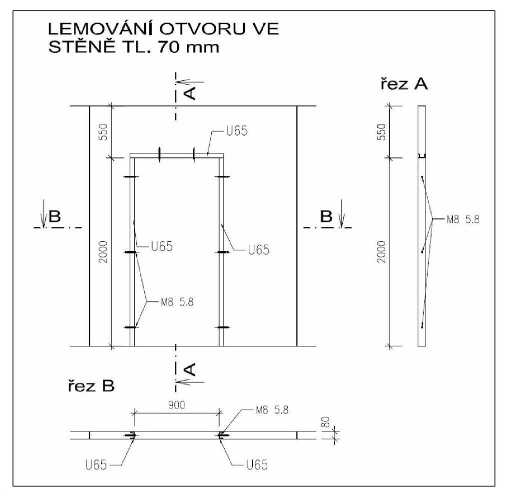

S05 NOVÉ DVEŘE Z PLASTOVÝCH PROFILŮ BUDOU OSAZENY V MÍSTĚ STÁVAJÍCÍCH DVEŘÍ TAK, ABY CO NEJMÉNĚ NARUŠILY STÁVAJÍCÍ KONSTRUKCI PODLAH A POVRCHOVOU ÚPRAVU STĚN, DVEŘE BUDOU OSAZENY VE SPODNÍ ČÁSTI NA CELKOVOU TLOUŠŤKU PODLAHY

NOVÁ VNĚJŠÍ ZPEVNĚNÁ PLOCHA CHODNÍKU (RAMPY) BUDE NAVAZOVAT NA NOVÝ PLASTOVÝ PROFIL

Z VNĚJŠÍ STRANY BUDE POD ÚROVNÍ TERÉNU PROVEDENO DLE SKUTEČNOSTI NA STAVBĚ ODIZOLOVÁNÍ STAVBY

NÁZEV STAVBY:	STAVEBNÍ ÚPRAVY V OBJEKTU DOMOVA PRO SENIORY OKRUŽNÍ 29, BRNO - LESNÁ
MÍSTO STAVBY:	OKRUŽNÍ 29, BRNO, K.Ú. LESNÁ, P. Č. 900/6, 900/7, 900/8
STAVEBNÍK:	DOMOV PRO SENIORY OKRUŽNÍ, OKRUŽNÍ 832/29, 638 00 BRNO
VLASTNICKÉ PRÁVO:	STATUTÁRNÍ MĚSTO BRNO, DOMINIKÁNSKÉ NÁMĚSTÍ 1, 602 00 BRNO
PROJEKTANT:	ING. MIROSLAV ROZEHNAL
STUPEŇ:	DPS
DATUM:	DUBEN, 2019
VÝKRES:	PŮDORYS 1.NP -ZADNÍ ČÁST
ČÍSLO VÝKRESU:	02-B MĚŘÍTKO: 1:50