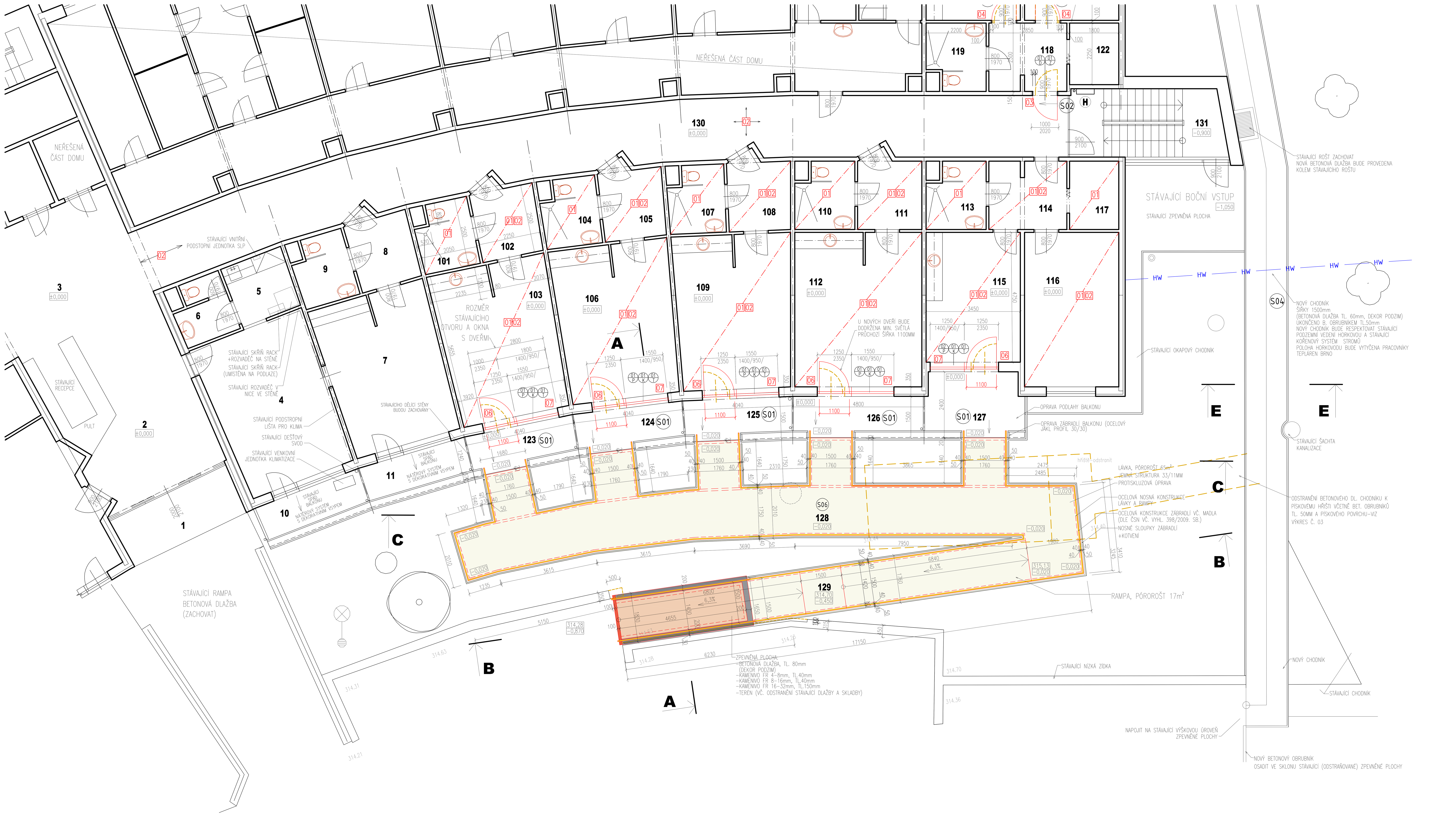

LEGENDA

- STÁVAJÍCÍ OBVODOVÝ ŽB PANEL VČETNĚ ZATEPLENÍ
- STÁVAJÍCÍ VNITŘNÍ NOSNÝ ŽB PANEL
- STÁVAJÍCÍ VNITŘNÍ NENOSNÝ PANEL
- ŘEŠENÁ ČÁST – NOVÁ RAMPA A PROPOJOVACÍ LÁVKA
- ŘEŠENÁ ČÁST – NOVÁ RAMPA – BETONOVÁ DLAŽBA
- ŘEŠENÁ ČÁST – BOČNÍ STĚNA Z POHLEDOVÉHO BETONU
- ŘEŠENÁ ČÁST – CHODNÍKOVÝ OBRUBNÍK 100mm
- ŘEŠENÁ ČÁST – NOVÁ RAMPA ZE ZADNÍHO POKOJE
- 01 OZNAČENÍ BOURACÍCH PRACÍ, POPIS VIZ VÝKRES Č. 03
- OZNAČENÍ NOVÝCH DVEŘÍ A VNĚJŠÍ PROSKLENÉ STĚNY Z PLASTOVÝCH PROFILŮ A VNITŘNÍ DŘEVĚNÉ DVEŘE
- VÝPLŇ ZÁBRADLÍ–OCELOVÁ TRUBKA ø40mm
- HW PODZEMNÍ TRUBNÍ ROZVOD HORKOVODU 2xDN80, 90/50
- STÁVAJÍCÍ VZROSTLÉ STROMY

LEGENDA MÍSTNOSTÍ

	ČÍSLO MÍSTNOSTI	ÚČEL	VÝMĚRA M2	ÚPRAVA POVRCHŮ PODLAHA	STĚNY	STROP
BYT 1	101	HYGIENICKÉ ZÁZEMÍ	4,77			
	102	PŘEDSÍŇ	6,09	PVC OPRAVA	MALBA OPRAVA OM.	MALBA OPRAVA OM.
	103	POKOJ	23,46	PVC OPRAVA	MALBA OPRAVA OM.	MALBA OPRAVA OM.
BYT 2	104	HYGIENICKÉ ZÁZEMÍ	4,77			
	105	PŘEDSÍŇ	6,09	PVC OPRAVA	MALBA OPRAVA OM.	MALBA OPRAVA OM.
	106	POKOJ	23,46	PVC OPRAVA	MALBA OPRAVA OM.	MALBA OPRAVA OM.
BYT 3	107	HYGIENICKÉ ZÁZEMÍ	4,77			
	108	PŘEDSÍŇ	6,09	PVC OPRAVA	MALBA OPRAVA OM.	MALBA OPRAVA OM.
	109	POKOJ	23,46	PVC OPRAVA	MALBA OPRAVA OM.	MALBA OPRAVA OM.
BYT 4	110	HYGIENICKÉ ZÁZEMÍ	4,77			
	111	PŘEDSÍŇ	6,09	PVC OPRAVA	MALBA OPRAVA OM.	MALBA OPRAVA OM.
	112	POKOJ	23,46	PVC OPRAVA	MALBA OPRAVA OM.	MALBA OPRAVA OM.
BYT 5 – 2 POKOJE	113	HYGIENICKÉ ZÁZEMÍ	5,02			
	114	PŘEDSÍŇ	7,12	PVC OPRAVA	MALBA OPRAVA OM.	MALBA OPRAVA OM.
	115	POKOJ	16,39	PVC OPRAVA	MALBA OPRAVA OM.	MALBA OPRAVA OM.
	116	POKOJ	19,49	PVC OPRAVA	MALBA OPRAVA OM.	MALBA OPRAVA OM.
	117	ŠATNA	4,50			
BYT 6 – 2 POKOJE	118	PŘEDSÍŇ	7,12	PVC OPRAVA	MALBA OPRAVA OM.	MALBA OPRAVA OM.
	119	HYGIENICKÉ ZÁZEMÍ	5,02			
	120	POKOJ	19,49	PVC OPRAVA	MALBA OPRAVA OM.	MALBA OPRAVA OM.
	121	POKOJ	19,49	PVC OPRAVA	MALBA OPRAVA OM.	MALBA OPRAVA OM.
	122	ŠATNA	4,05			
VNĚJŠÍ PROSTORY	123	BALKON	6,00	L. TERACO OPRAVA	NÁTĚROVÝ SYSTÉM S DEKORATIVNÍM VSYPEM	
	124	BALKON	6,00	L. TERACO OPRAVA	NÁTĚROVÝ SYSTÉM S DEKORATIVNÍM VSYPEM	
	125	BALKON	6,00	L. TERACO OPRAVA	NÁTĚROVÝ SYSTÉM S DEKORATIVNÍM VSYPEM	
	126	BALKON	7,20	L. TERACO OPRAVA	NÁTĚROVÝ SYSTÉM S DEKORATIVNÍM VSYPEM	
	127	BALKON	8,50	L. TERACO OPRAVA	NÁTĚROVÝ SYSTÉM S DEKORATIVNÍM VSYPEM	
	128	LÁVKA	65,00	PÓROROŠT 30MM	OCELOVÉ ZÁBRADLÍ ČLENĚNÍ DLE ČSN	
	129	RAMPA	17,20 9,00–B	PÓROROŠT 30MM	OCELOVÉ ZÁBRADLÍ ČLENĚNÍ DLE ČSN	
KOMUNIKACE	130	CHODBA			MALBA OPRAVA OM.	
	131	BOČNÍ SCHODIŠTĚ				
OSTATNÍ NEBYTOVÉ PROSTORY	1	ZÁVĚTŘÍ–HLAVNÍ VSTUP				
	2	VSTUP – RECEPCE				
	3	HALA				
	4	KANCELÁŘ–ŘEDITELKA				
	5	KUCHYŇKA				
	6	HYGIENICKÉ ZÁZEMÍ				
	7	KANCELÁŘ				
	8	PŘEDSÍŇ				
	9	HYGIENICKÉ ZÁZEMÍ				
	10	BALKON	6,00	L. TERACO OPRAVA	NÁTĚROVÝ SYSTÉM S DEKORATIVNÍM VSYPEM	
	11	BALKON	6,00	L. TERACO OPRAVA	NÁTĚROVÝ SYSTÉM S DEKORATIVNÍM VSYPEM	

POZNÁMKA KE KONSTRUKCI LÁVKY A RAMPY:
-KONSTRUKCE LÁVKY A RAMPY BUDE Z OCELOVÝCH PRVKŮ–MATERIÁL S 235
-POVRCHOVÁ ÚPRAVA– ŽÁROVÝ POZINK
-OCELOVÁ KONSTRUKCE Z PROFILŮ JÄKL, I a U NOSNÍKY, PÁSOVÁ OCEL A PÓROROŠT 33/11mm
-OCELOVÉ SLOUPKY RAMPY BUDOU KOTVENY DO BETONOVÝCH ZÁKLADOVÝCH PATEK C30/37
-SOUČÁSTÍ DODÁVKY OCELOVÉ KONSTRUKCE LÁVKY A RAMPY BUDOU KOTVÍCÍ PRVKY
-BETONOVÉ PATKY BUDOU UMÍSTĚNY MIMO STÁVAJÍCÍ TECHNICKÉ ROZVODY – KANALIZACE, ŠACHTA ALT. OSTATNÍ VNĚJŠÍ ROZVODY, V PŘÍPADĚ VÝSKYTU PODZEMNÍ TRASY POTRUBÍ V MÍSTĚ NAVRŽENÉHO ZÁKLADU BUDE V ZÁKLADOVÉM PASU PROVEDEN PROSTUP
-ZÁBRADLÍ BUDE PROVEDENO DLE ČSN A V SOULADU S VYHLÁŠKOU O BEZBARIÉROVOSTI Č. 398/2009 SB.
-POCHŮZNÁ PLOCHA RAMPY A LÁVKY BUDE UKONČENA ZARÁŽKOU Z OCELOVÉHO PLECHU
-KONSTRUKCE LÁVKY BUDE OD STÁVAJÍCÍ STAVBY (BALKONU) ODDILATOVÁNA MAX 20mm
-SPODNÍ NÁSTUPNÍ ČÁST RAMPY JE PROVEDENA Z BETONOVÉ DLAŽBY TL. 60mm (DEKOR PODZIM) OHRANIČENÉ BETONOVÝM POHLEDOVÝM BETONEM–MONOLITICKÝ BETON C30/37 VYZTUŽENÝ KARI SÍTÍ 6/100/100
-ČÁST STÁVAJÍCÍ BETONOVÉ ZÍDKY BUDE V MÍSTĚ RAMPY ODSTRANĚNA TAK, ABY MEZI PŮVODNÍ A NOVOU KONSTRUKCÍ VZNIKL VOLNÝ PROSTOR MIN. 20mm
-RAMPA JE NAVRŽENA PRO EVAKUACI OSOB A PŘI ZÁSAHU HZS, RAMPA NESLOUŽÍ JAKO HLAVNÍ VCHOD DO POKOJŮ

POZNÁMKA:

S01 OCHRANA POCHŮZNÉ PLOCHY BALKONŮ – NÁTĚROVÝ SYSTÉM PRO VYSOKÉ ZATÍŽENÍ S DEKORATIVNÍM POVRCHEM–ELASTICKÝ, VODOTĚSNÝ, BAREVNÝ MATNÝ POVLAK PRO POCHOZÍ ZATÍŽENÍ NA BALKONY. NÁTĚR PŘEKLENUJE VLASOVÉ TRHLINY, ODOLNÝ UV ZÁŘENÍ, ODOLÁVÁ POVĚTRNOSTNÍM VLIVŮM. POUŽITÍ POUZE V EXTERIÉRU. SPOTŘEBA: 2 X 0,4–0,6 KG/M2
SKLADBA SYSTÉMU–PŘÍKLAD:
PRIMER: 2XS.FLOOR –156/–161
PEČETÍCÍ VRSTVA: 2xS.FLOOR – 400N ELASTIC+PROSYPANÝ DO PŘEBYTKU KŘEMIČITÝM PÍSKEM ZRNITOSTI 0,3–0,8MM
BEZBARVÁ PEČETÍCÍ VRSTVA 1xS.FLOO –410
PŘI STAVEBNÍCH ÚPRAVÁCH BUDE ODVODNĚNÍ BALKONU OPRAVENO–PO OBVODU ŘEŠENÉ DÉLKY BALKONU BUDE PROVEDENO OPLECHOVÁNÍ Z LAKOVANÉHO PLECHU (OKAPNICE), DETAIL NUTNO ŘEŠIT PO ODSTRANĚNÍ STÁVAJÍCÍCH KONSTRUKCÍ
NOVÁ OCHRANNÁ STĚRKA BALKONU BUDE V ROZÍCH OPATŘENA BANDÁŽOVOU PÁSKOU A BUDE VYTAŽENA NA SVISLOU ČÁST STĚNY (SOKL)

POZNÁMKA:
-SKUTEČNÉ ROZMĚRY PRVKŮ BUDOU PŘED REALIZACÍ STAVBY PŘEMĚŘENY NA STAVBĚ
-PŘED REALIZACÍ STAVBY BUDOU VYTYČENY VEŠKERÉ PODZEMNÍ TECHNICKÉ ROZVODY
-PŘI ÚPRAVĚ OTVORŮ BUDE UPRAVENA ČÁST ROZVODŮ ELEKTRO A SLP V MÍSTĚ BOURACÍCH PRACÍ, HLAVNÍ ROZVODY NEBUDOU MĚNĚNY, ÚPRAVA ZAHRNUJE POUZE PŘELOŽKU VNITŘNÍCH ROZVODŮ V BLÍZKOSTI BOURACÍCH PRACÍ, PRO ÚPRAVU ROZVODŮ BUDE PROVEDENA REVIZNÍ ZPRÁVA
-NOVÉ VÝPLNĚ OTVORŮ BUDOU PROVEDENY DLE ZÁSAD POŽÁRNĚ BEZPEČNOSTNÍHO ŘEŠENÍ
-PO DOKONČENÍ STAVBY BUDOU DOTČENÉ PROSTORY UVEDENY DO PŮVODNÍHO STAVU–VYČIŠTĚNY A ZBAVENY NEČISTOT OD STAVBY VČ. VÝMALBY STĚNA A STROPŮ DOTČENÝCH PROSTOR

S02 ODSTRANĚNÍ DŘEVĚNÝCH DVEŘÍ 800/1970MM A VYBOURÁNÍ OCELOVÉ ZÁRUBNĚ – 1KS

OTVORY V ŽB STĚNĚ TL. 150 MM BUDOU ROZŠÍŘENY PRO NOVÉ DVEŘE ŠÍŘKY 900mm OTVORY SE BUDOU ROZŠIŘOVAT JEDNOSTRANNĚ, SMĚR ROZŠIŘOVÁNÍ OTVORŮ JE PŘEDEPSÁN A ZAZNAČEN

OTVORY V ŽB STĚNĚ TL. 150 MM BUDOU VYZTUŽOVÁNY LAMELAMI S TAŽENÝCH UHLÍKOVÝCH VLÁKEN (OZN. CFRP – CARBON FIBER REINFORCED POLYMER).
OBECNÝ POSTUP PROVÁDĚNÍ JE POPSÁN V TEXTOVÉ ČÁSTI A V ODDÍLE STATIKA D.1.1.A, JE NUTNÉ DODRŽOVAT TECHNOLOGICKÉ A MONTÁŽNÍ POSTUPY VÝROBCE UHLÍKOVÝCH LAMEL A JE NUTNÉ POUŽÍVAT SYSTÉMOVÉ ŘEŠENÍ JEDNOHO VÝROBCE, KTERÉ JE CERTIFIKOVÁNO.
UHLÍKOVÁ LAMELA BUDE OSAZENA MIN. 50 MM NAD UVAŽOVANÝM MÍSTEM NOVÉHO NADPRAŽÍ. POŽADOVANÁ KOTEVNÍ DÉLKA UHLÍKOVÉ LAMELY ZA OSTĚNÍ OTVORU JE MIN. 300 MM.

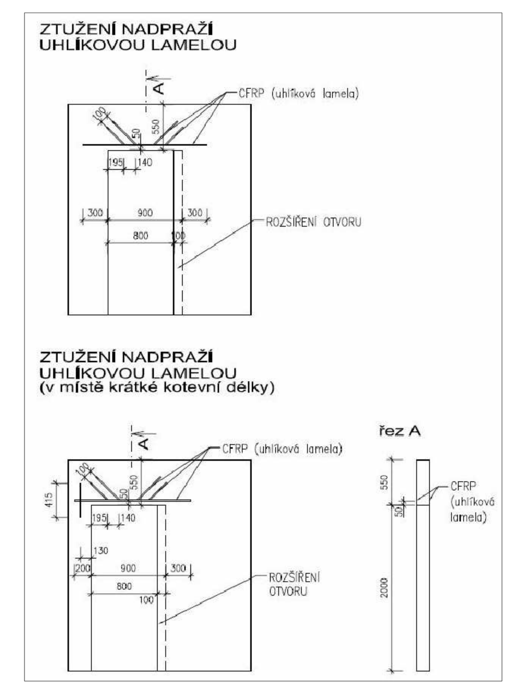

S04 NÁVRH NOVÉ ZPEVNĚNÉ PLOCHY – BETONOVÁ DLAŽBA
K POKOJI V ZADNÍ ČÁSTI OBJEKTU BUDE PROVEDEN NOVÝ PŘÍSTUPOVÝ CHODNÍK Z BETONOVÉ DLAŽBY TL.60mm (DEKOR PODZIM)
SKLADBA VRSTEV ZPEVNĚNÉ PLOCHY–POCHŮZNÉ:
– BETONOVÁ DLAŽBA TL. 80MM
– KAMENIVO DRŤ FRAKCE 4–8mm, TL. 40 MM
– KAMENIVO DRŤ FRAKCE 8–16mm, TL. 40 MM
– PODKLAD Z DRCENÉHO KAMENIVA 16–32 MM, TL. VRSTVY 150 MM
– STÁVAJÍCÍ TERÉN, ZEMNÍ PLÁŇ ZHUTNIT Edef,2 = 40MPa

S06 NOVÁ OCELOVÁ KONSTRUKCE LÁVKY A RAMPY JE KONSTRUKCE SOUČÁSTÍ ODDÍLU D.1.2 – OCELOVÁ KONSTRUKCE. POVRCHOVÁ ÚPRAVA ŽÁROVÝ POZINK

NÁZEV STAVBY:	STAVEBNÍ ÚPRAVY V OBJEKTU DOMOVA PRO SENIORY OKRUŽNÍ 29, BRNO - LESNÁ
MÍSTO STAVBY:	OKRUŽNÍ 29, BRNO, K.Ú. LESNÁ, P. Č. 900/6, 900/7, 900/8
STAVEBNÍK:	DOMOV PRO SENIORY OKRUŽNÍ, OKRUŽNÍ 832/29, 638 00 BRNO
VLASTNICKÉ PRÁVO:	STATUTÁRNÍ MĚSTO BRNO, DOMINIKÁNSKÉ NÁMĚSTÍ 1, 602 00 BRNO
PROJEKTANT:	ING. MIROSLAV ROZEHNAL
STUPEŇ:	DPS
DATUM:	DUBEN, 2019
VÝKRES:	PŮDORYS 1.NP VČ. LÁVKY A RAMPY
ČÍSLO VÝKRESU:	02-A
MĚŘÍTKO:	1:50